ボード修正回路図

■ 逆挿入対策

■ PIC16C770
PIC16C771

■ PIC16F630
PIC16F676

■ PIC16F818
PIC16F819
PIC16F88

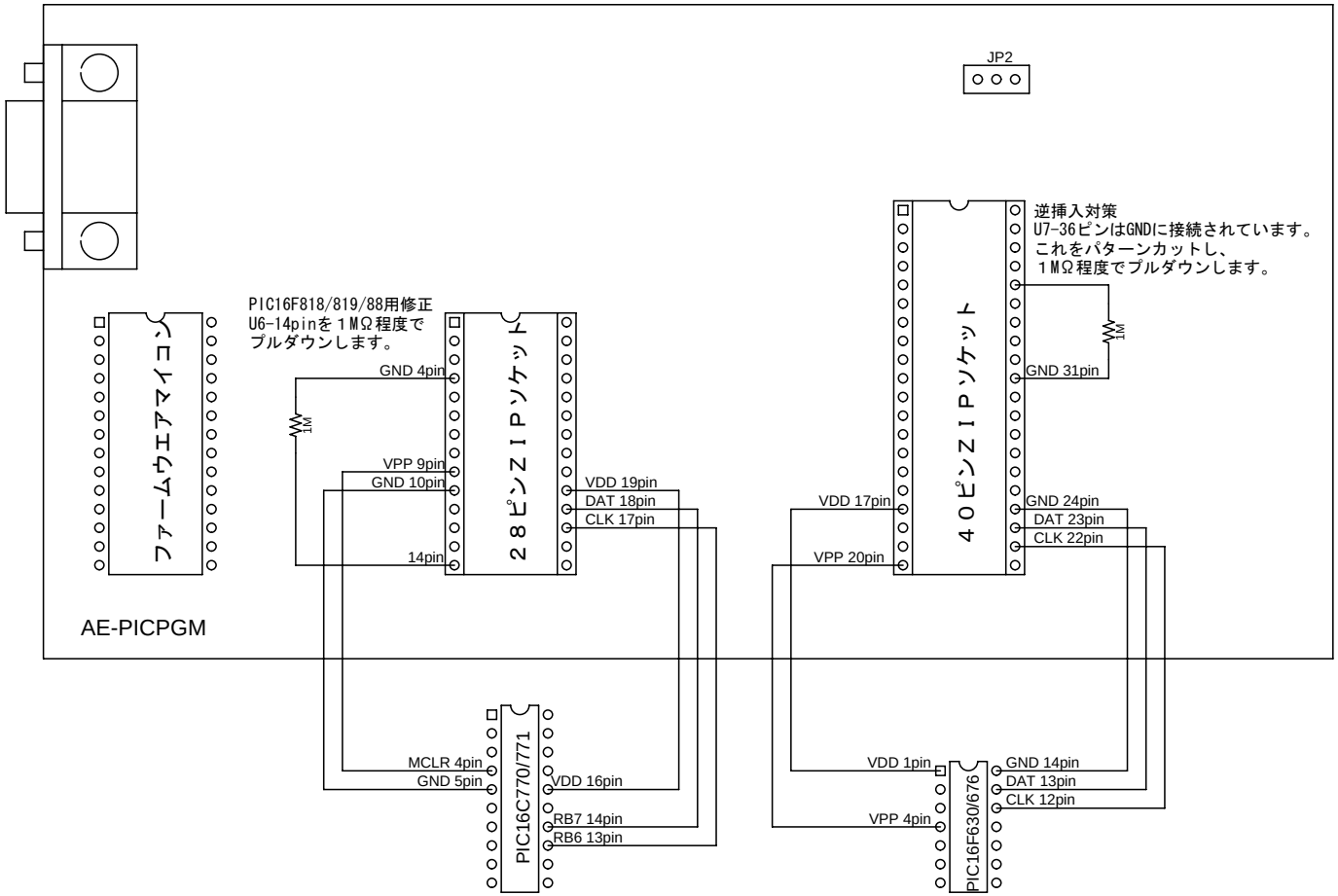

JP2：指定なし　　JP2：2-3ショート