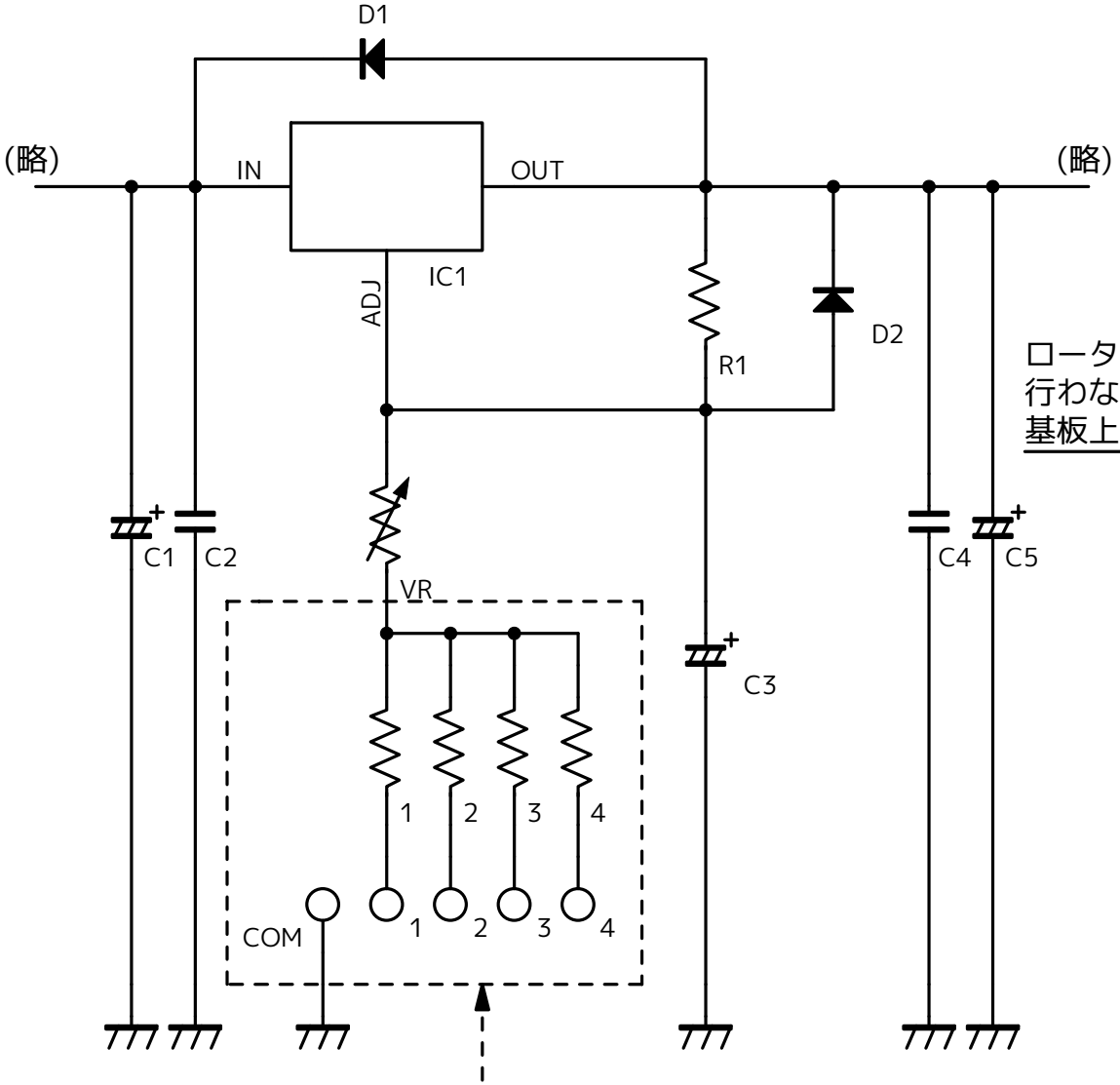

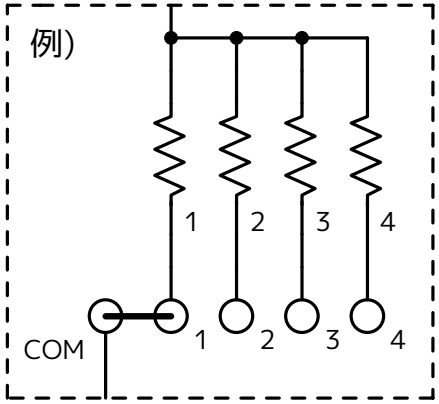
ロータリースイッチ等により基板外部で電圧切り替えなどを
行わない場合は、COMと1～4のいずれか一つを
基板上で接続する必要があります。