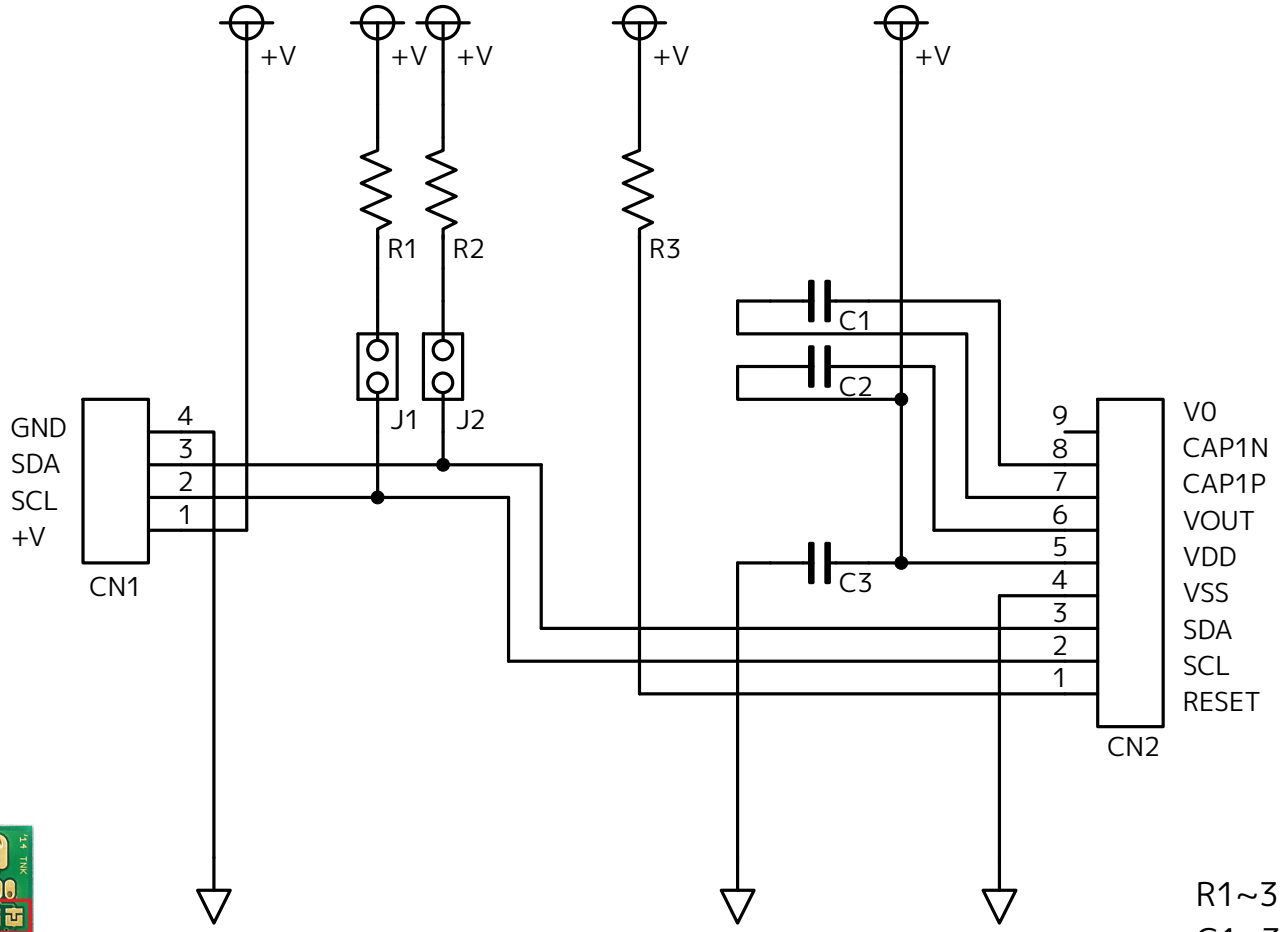

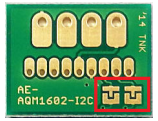

基板裏面のジャンパパッドをそれぞれ接続(ショート)することで、
I2Cのプルアップが有効となります。出荷時は未接続(オープン)です。

R1~3 RK73B1ETTP103J
C1~3 GRM155F11A105Z
使用部品は予告なく相当品・互換品に
変更となる場合がございます.