AE-BL652-BO

Pinout Guide

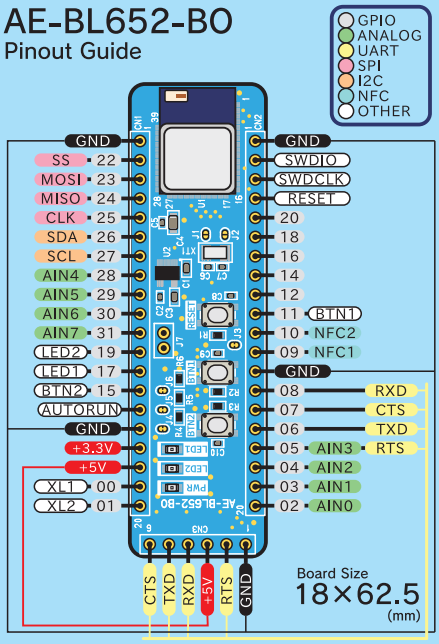

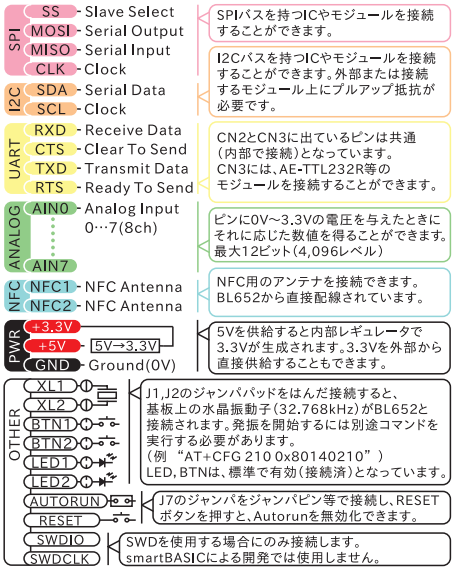

PWR +5VおよびGNDピンを除き、全てのピンの電圧仕様は3.3Vです。
3.3Vと異なる電圧で動作する回路(5V駆動のセンサ等)を接続する場合は別途レベル変換回路が必要です。

2020.06 REV.0