GND
R1
GND
DI
DO
VDD
C1
VDD

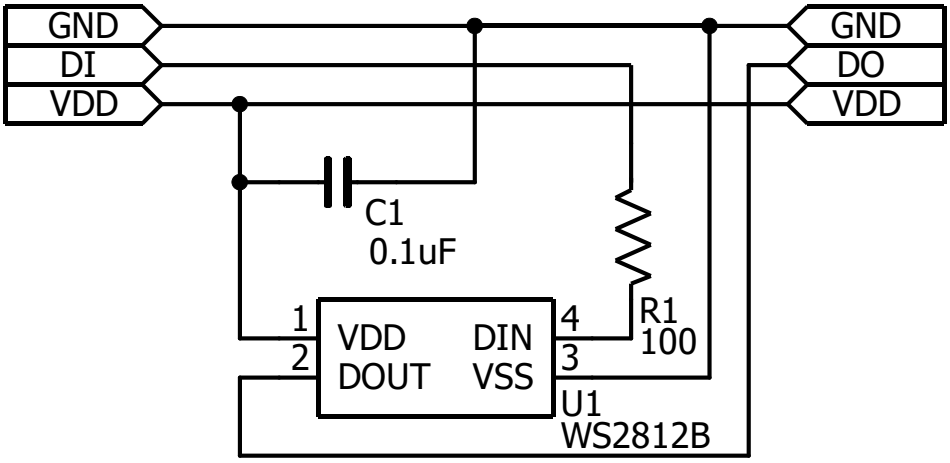
GND
DI
VDD
GND
DO
VDD
C1
0.1uF
R1
100
1
2
VDD
DOUT
DIN
VSS
4
3
U1
WS2812B