XBee用2．54mmピッチ変換基板

AE－XBee－REG－DIP

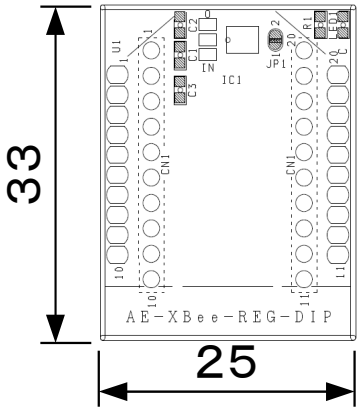

単位：mm

◇　特長

・２mmから２．５４mmピッチに変換できます
・電圧レギュレータを内蔵しています
・電源ラインにパスコンが付いています
・電源ＬＥＤが付いています

◇　セット内容

・ピッチ変換基板本体　ｘ１枚
・１ｘ１０細ピンヘッダ２．５４mmピッチ　ｘ２本
・１ｘ１０ピンソケット２mmピッチ　ｘ２本
・紙データ（本紙）　ｘ１部

XBeeモジュールは、ピン間隔が2mmとなっています。
そのため、そのままではユニバーサル基板やブレッドボードには挿すことができませんが、
本変換基板を使用することでそれらの基板でも使用することが可能となります。
XBeeモジュールの電源用として、3．3V電圧レギュレータを内蔵しています。
また、レギュレータの入出力部分とXBeeモジュールの電源ラインには、
積層セラミックコンデンサが実装されています。

回路図

ＪＰ１はパターンを切るとＬＥＤが消灯します。
再度接続する場合は、ハンダを盛って接続します。

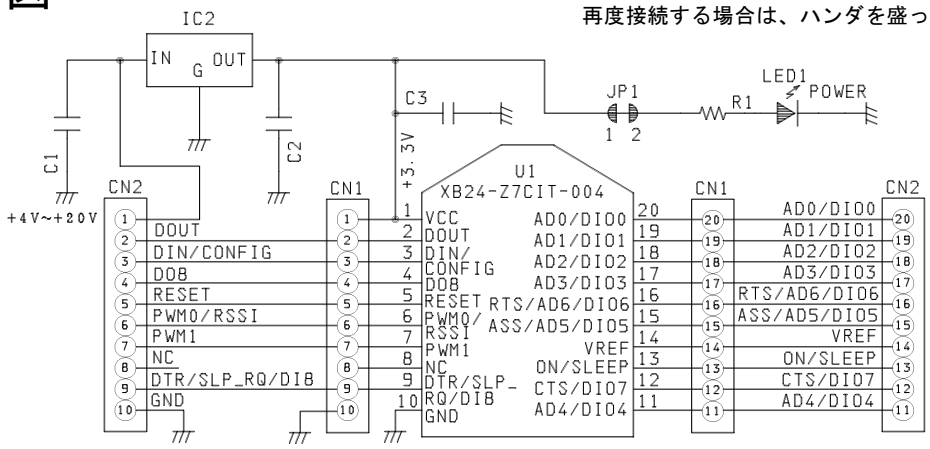

Ｕ１	ＸＢｅｅモジュール	**Ｕ２**	ＸＣ６２０２Ｐ３３２ＰＲ
Ｃ１～３	０．１μＦ※１	**ＬＥＤ１**	ＯＳＨＲ１６０８
Ｒ１	１ｋΩ※２		

※１　積層セラミックコンデンサ　１６０８（１．６ｘ０．８mm）耐圧２５Ｖ以上
※２　チップ抵抗器　１６０８（１．６ｘ０．８mm）１／１０Ｗ以上