ASW-07D 寸法図

参考資料

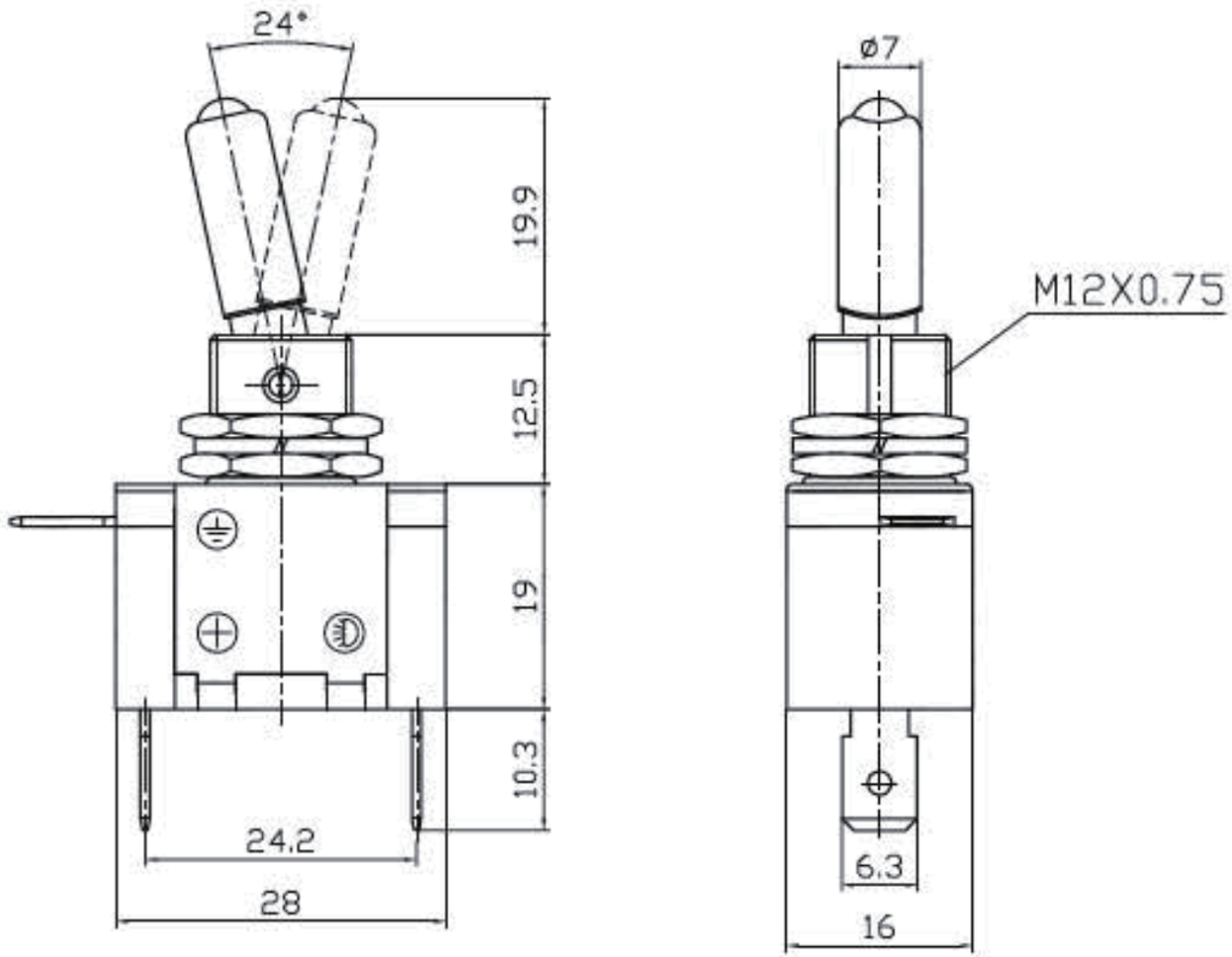

回路図

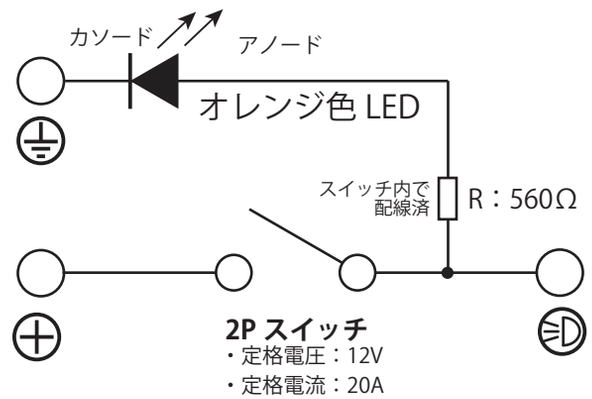

オレンジ色 LED の参考諸元 (実測値)

・V_F=2.05V @I_F=20mA

[ASW-07D+S-01 TR (Orange)]