DFR0299 の VCC は 3.3～5.2V ですが、DFR0299 のチップ動作電圧(VDD)は 3.3V です。DFR0299 が幅広い電圧の電源を供給できるように、ボード上に降圧回路を設計しました。
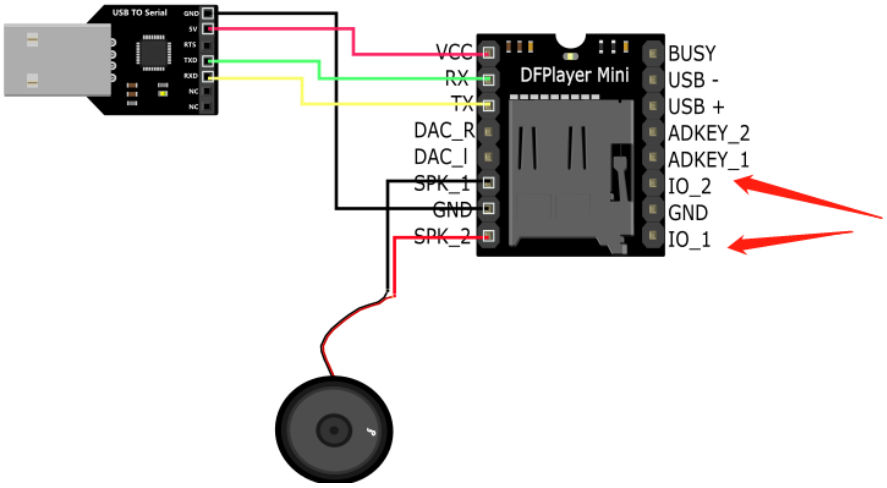
ただし、オンボードチップの VDD は 3.3V であるため、IO 電圧許容値（特に IO_1 と IO_2）は 3.3V となります。