パワーリレー 形G5GNシリーズ

OMRON

参考資料

形G5GN-1A DC12
形G5GN-1A DC24

■端子配置／配線接続

（BOTTOM VIEW）

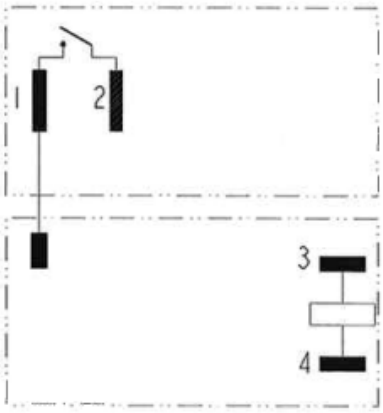

（コイル極性はありません）

■外形寸法

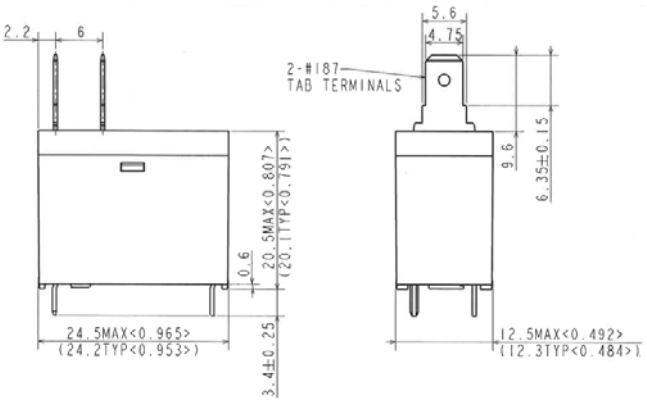

< > インチ表記

■取付寸法

（BOTTOM VIEW）

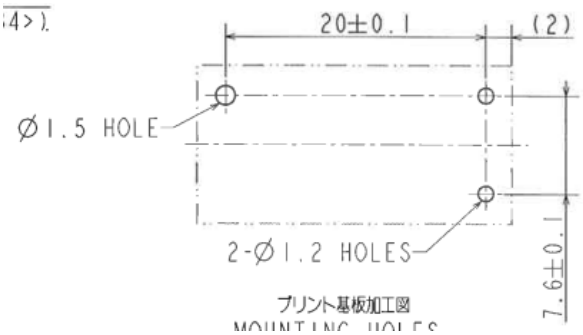

■定格／性能／動作特性

定格　操作コイル部

定格電圧	12V	24V
コイル抵抗	288Ω	1,152Ω
定格電流	41.7mA	20.8mA
動作電圧	75%以下	
復帰電圧	5%以上	
最大許容電圧	110%（at 85℃）	
消費電力	0.53W	

定格　開閉部（接点部）

接触機構	シングル
接点材質	Ag合金（Cdフリー材）
定格負荷（抵抗負荷）	AC250V 16A
定格通電電流	16A
開閉容量の最大値	AC4,000VA

性能／動作特性

接触抵抗		100mΩ以下
動作時間		4.5±1.5ms
復帰時間		5.0±3.5ms
絶縁抵抗		1,000MΩ以上
耐電圧	コイル -接点間	AC5,000V 1分間
	同極接点間	AC1,000V 1分間
振動	耐久	10～55～10Hz 片振幅 0.75mm（複振幅1.5mm）
	誤動作	10～55～10Hz 片振幅 0.75mm（複振幅1.5mm）
衝撃	耐久	1,000m/s²
	誤動作	150m/s²
耐久性	機械的	200万回以上
	電気的	定格負荷：10万回以上
使用周囲温度		－40℃～＋85℃（ただし氷結および結露しないこと）
使用周囲湿度		5～85%RH
質量		11g

注. 定格および性能（初期値）の値は、特に記載のない場合、温度23℃湿度65%RHを基準としています。