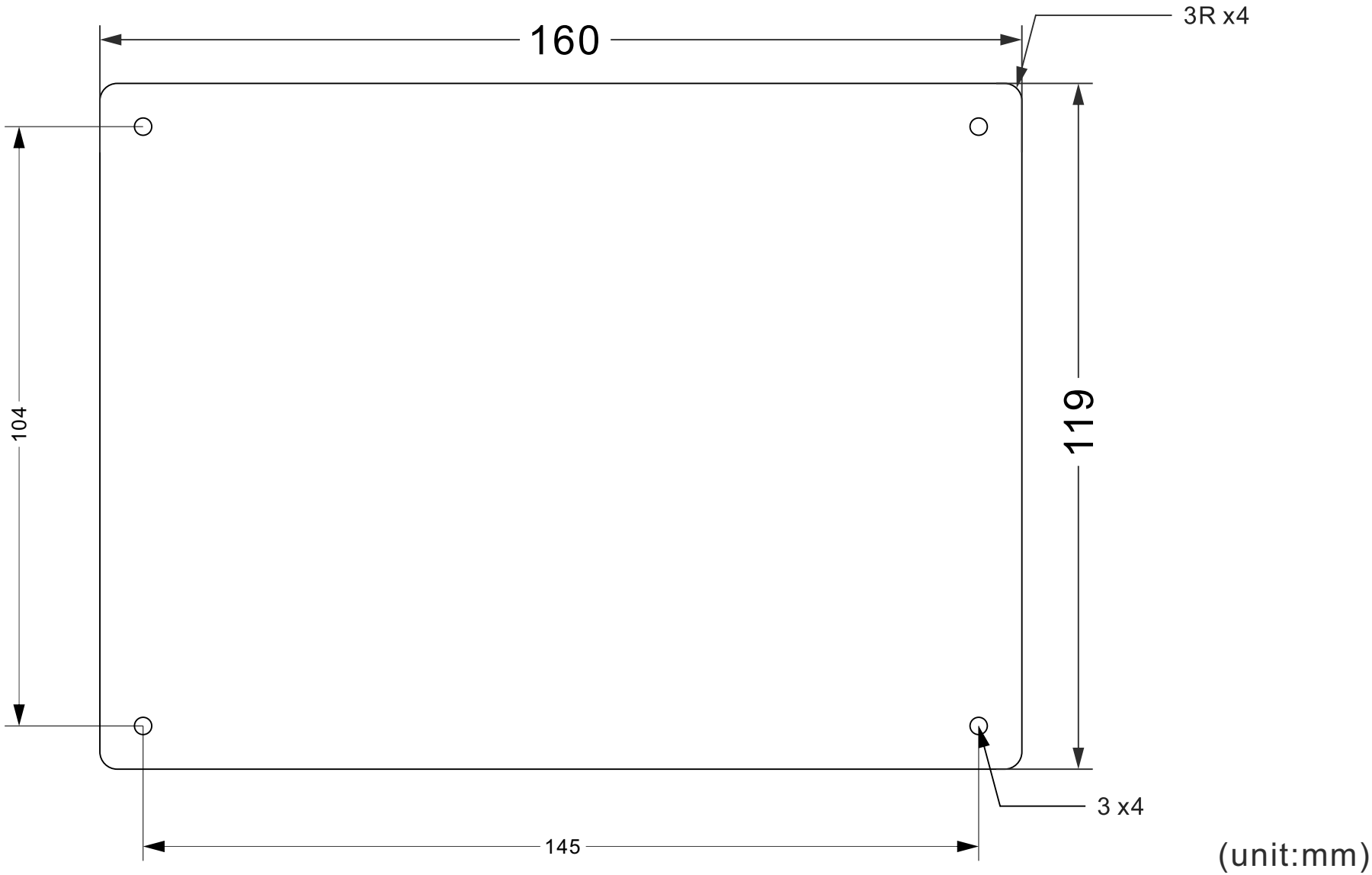
160
3R x4
104
119
3 x4
145
(unit:mm)