AE-MIDI-IF4IJ

MIDI インタフェース基板 for IchigoJam

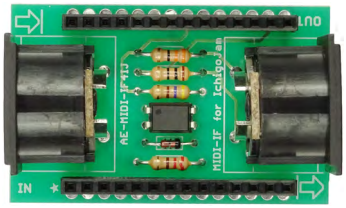

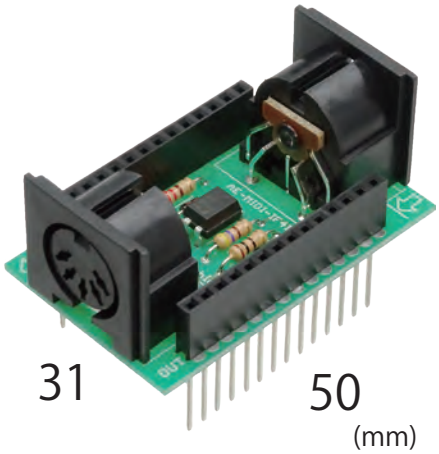

概要

IchigoJam で MIDI 機器を制御したり（MIDI-OUT）、MIDI キーボードから IchigoJam を制御して音楽を奏でたり（MIDI-IN）、MIDI 機器との接続を簡単にできる専用基板のキットです。

特長

- 専用基板で簡単組み立て。
- 必要な部品一式がセットになっています。
- MIDI-IN/-OUT 両対応で、プログラミングの幅が広がります。

回路図と部品表

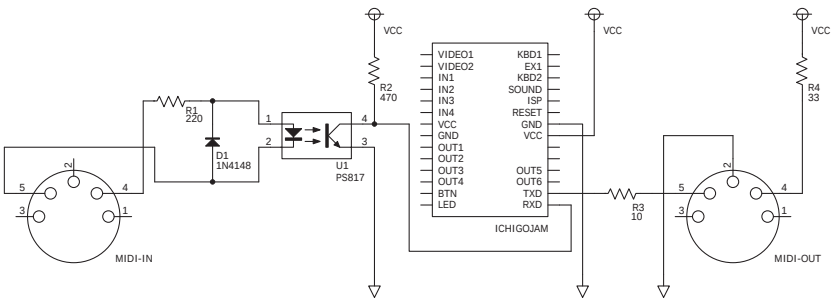

D1: 1N4148
U1: PS817（または相当品）
R1: 220Ω（赤赤茶金）
R2: 470Ω（黄紫茶金）
R3: 33Ω（橙橙黒金）
R4: 10Ω（茶黒黒金）
MIDI-IN: DIN コネクタ
MIDI-OUT: DIN コネクタ
AE-MIDI-IF4IJ 専用基板 x1 枚
ピンソケット 1x14（15mm 高さ）x2 本

部品の取り付け例

下側に黒い帯が
来るように取り付け。

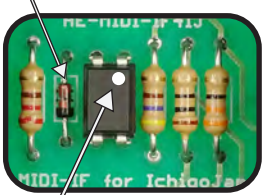

右上に丸が来るように取り付け。

MIDI 入出力

↓MIDI 入力↓　…MIDI キーボードなどを接続

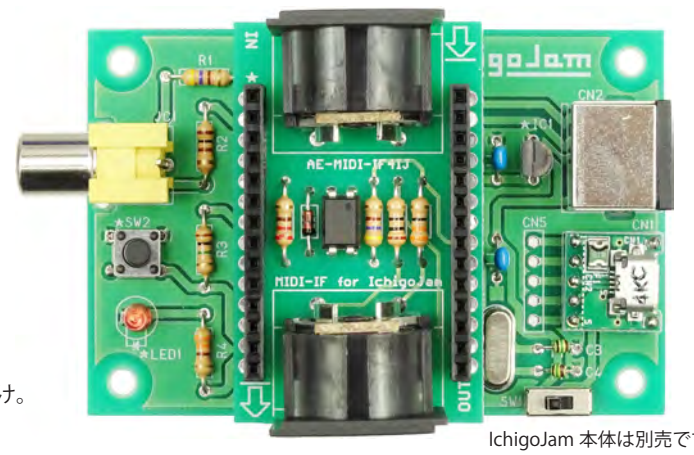

IchigoJam 本体は別売です。

↓MIDI 出力↓　…MIDI 音源などを接続

サンプルプログラム

12 鍵盤、1 オクターブをランダムに鳴らすプログラム

```
1 'MIDI-OUT
10 BPS 31250
20 N=RND(12)+60
30 UART1:?CHR$(#90,N,100);:WAIT15:?CHR$(#80,N,0);:UART0
40 IF BTN() END
50 WAIT 15:GOTO 20
```

MIDI IN の信号を表示するプログラム

```
1 'MIDI-IN
10 BPS 31250:UART 0,2
20 K=INKEY():IF K=0 GOTO 20
30 ?HEX$(K,2);" ";
40 GOTO 20
```

MIDI IN の信号を MIDI OUT のそのまま出力するプログラム
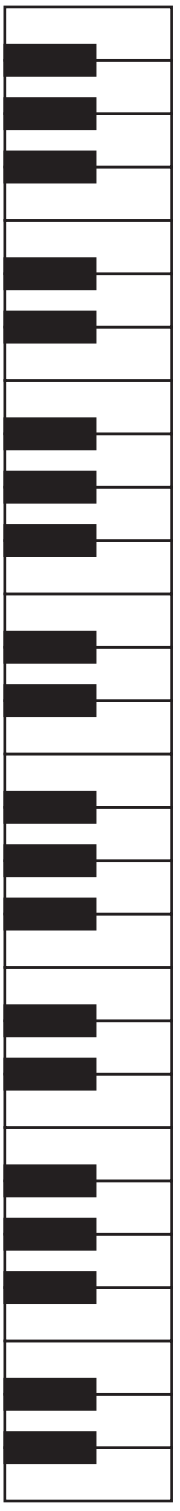
```
1 'MIDI-THRU
10 BPS 31250:UART 0,2
20 K=INKEY():IF K=0 GOTO 20
30 ?HEX$(K,2);" ";
40 UART1,2:LC0,-1:?CHR$(K);:UART0,2
50 GOTO 20
```