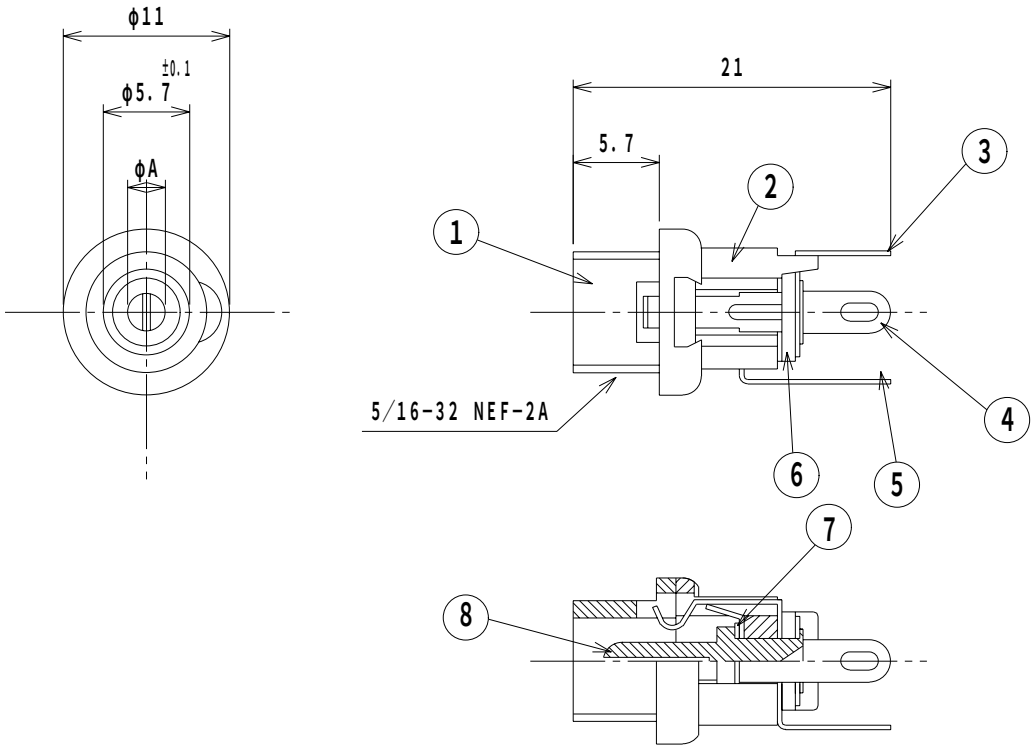

仕　様
SPECIFICATION

1. 定　格：MJ21 = DC12V 0.5A
   RATING MJ22 = DC12V 1A
2. 接触抵抗：30mΩ以下
   CONTACT RESISTANCE:
   30mΩ MAX.
3. 絶縁抵抗：DC250V 50MΩ以上
   INSULATION RESISTANCE:
   DC250V/50MΩ MIN.
4. 耐電圧 ：AC250V 1分間
   WITHSTAND VOLTAGE:
   AC250V IMINUTE.

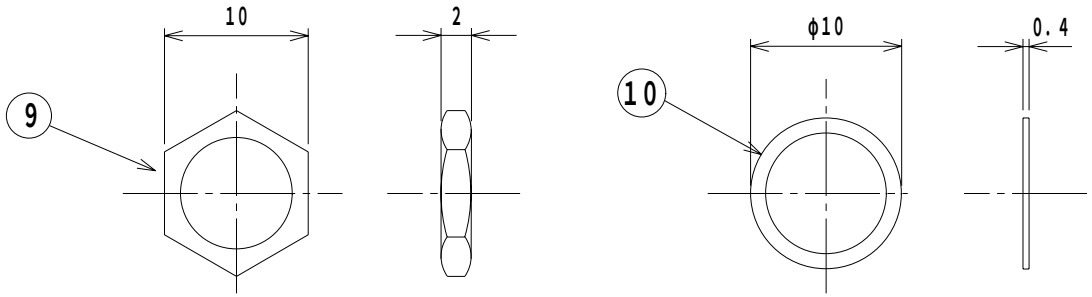

A	
MJ-21	(φ2)
MJ-22	(φ2.35)

LET	PART NAME		MATERIAL	QTY	FINISH
10	WASHER	ワッシャー	BSR	1	Ni
9	NUT	ナット	BSBM	1	Ni
8	CENTER PIN	センターピン	BSBM	1	Ni
7	INSULATOR B	絶縁体 B	PF	1	
6	INSULATOR A	絶縁体 A	PF	1	
5	BREAK TERMINAL	ブレーク端子	BSR	1	Ag
4	SLEEVE SPRING	スリーブ端子	PBR	1	Ag
3	PIN TERMINAL	ピン端子	BSR	1	Ag
2	HOUSING	ケース	PBT	1	
1	BUSHING	スリーブメタル	BSBM	1	Ni

TOLERANCE	SCALE	DATE	DESING	DRAW	INSPE	APRO
±0.5	2/1	04/10/22		N.I		

MODEL 型式		QTY	PART NAME 品名	No. MJ-21/MJ-22
MATERIAL 材質			DRAW. NO 図番	MJ21
FINISH 処理		MARUSHIN ELECTRIC MFG. CO., LTD.		