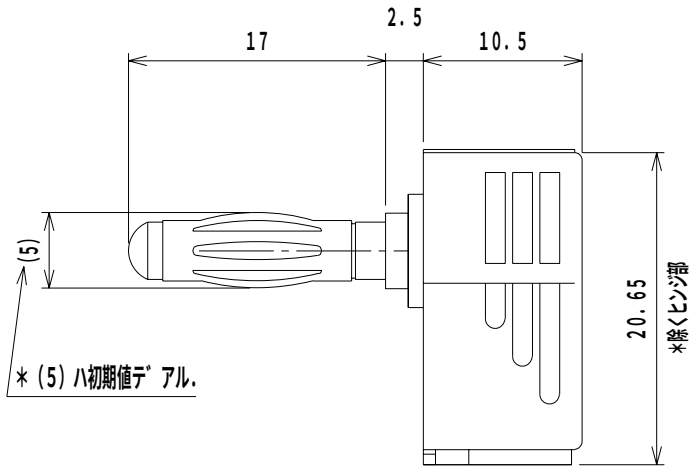

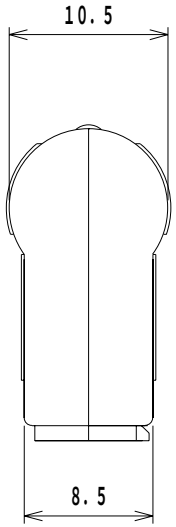

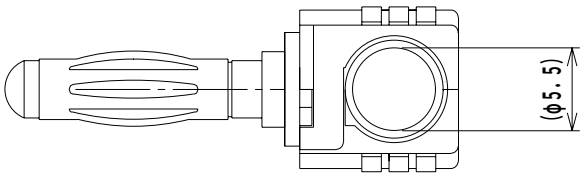

仕　様
SPECIFICATION

1. 絶縁抵抗： DC500V，100M 以上。
   INSULATION RESISTANCE:100MΩ MIN AT 500V DC
2. 耐電圧 ： AC500V 1分間。
   DIELECTRIC STRENGTH:500V AC FOR ONE MINUTE.

TOLERANCE	SCALE	DATE	DESING	DRAW	INSPE	APRO
±0.3	2/1	18/8/30	M.K	N.I		

LET	PART NAME		MATERIAL		QTY	FINISH
5	キャップ	CAP	ポリプロピレン	PP	1	
4	コード押え	CABLE CLAMP	黄銅	BRASS	1	Ni
3	ベース	BASE	ポリカーボネート	PC	1	
2	芯 棒	BODY	黄銅	BRASS	1	Ni
1	コンタクト バネ	CONTACT	りん青銅	PBS	1	Ni

MODEL 型式	QTY	PART NAME 品名	No.MK-621L
MATERIAL 材質		DRAW.NO 図番	MK621L
FINISH 処理	EST MARUSHIN ELECTRIC MFG.CO.,LTD.		