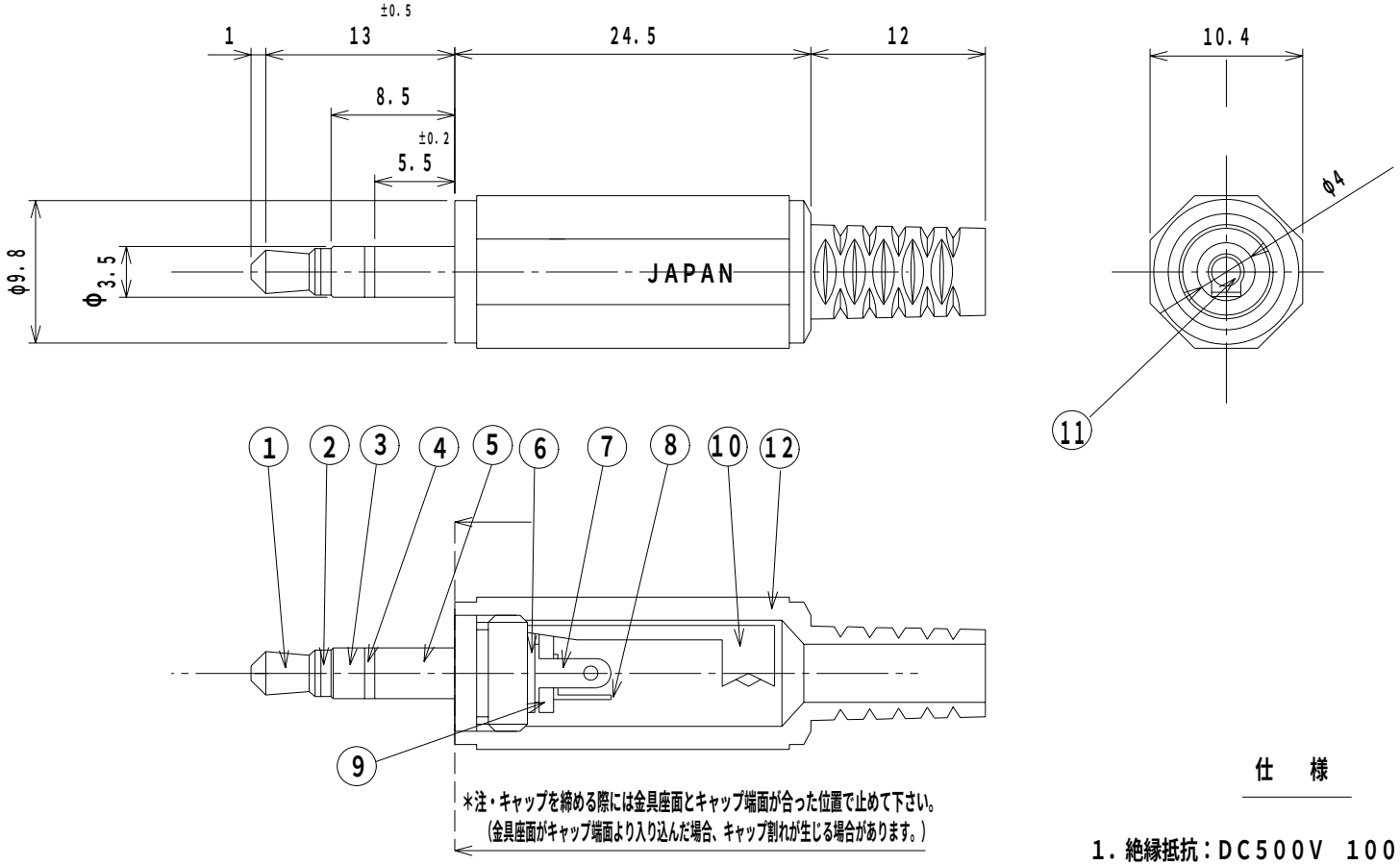

仕　様

1. 絶縁抵抗：DC500V　100MΩ　以上
2. 耐電圧　：AC500V　1分間

No	PART NAME	QTY	MATERIAL	FINISH
12	キャップ	1	ポリエチレン樹脂	
11	ピ　ン	1	黄　銅	Ni
10	スリーブ ラグ	1	鉄	Ni
9	インシュレーターD	1	ポ リカーボ ネイト樹脂	
8	チップ ラグ	1	黄　銅	Ni
7	中間ラグ	1	黄　銅	Ni
6	インシュレーターC	1	ABS　樹脂	
5	スリーブ メタル	1	黄　銅	Ni
4	インシュレーターB	1	ABS　樹脂	
3	中間コンタクト	1	黄　銅	Ni
2	インシュレーターA	1	ABS　樹脂	
1	チ ッ プ	1	黄　銅	Ni

TOLERANCE	SCALE	DATE	DESING	DRAW	INSPE	APRO
±0.3	2／1	980801		N.I		M.K

MODEL 型式	QTY	PART NAME 品名	No.MP-019LC
MATERIAL 材質		DRAW.NO 図番	MP019LC
FINISH 処理		EST MARUSHIN ELECTRIC MFG.CO.,LTD.	