圧電発音部品

圧電サウンダ他励振 面実装タイプ

参考資料

ムラタ独自の音響設計と構造設計技術、そして高性能セラミックの採用により、表面実装型の圧電サウンダを商品化しました。
機器の薄型化や高密度実装化にお役立てください。

■特長

1. 小型、薄型、軽量です。
2. 高音圧でクリアな音を発します。
3. リフロー対応です。
4. テーピング供給方式です。

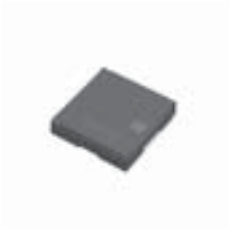

PKLCS1212E2400-R1

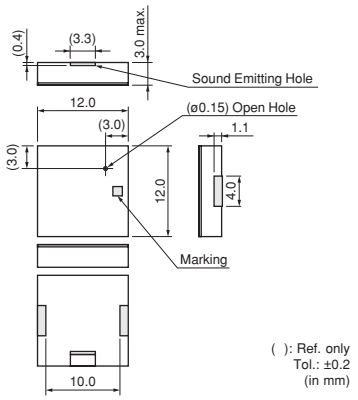

PKLCS1212E4001-R1

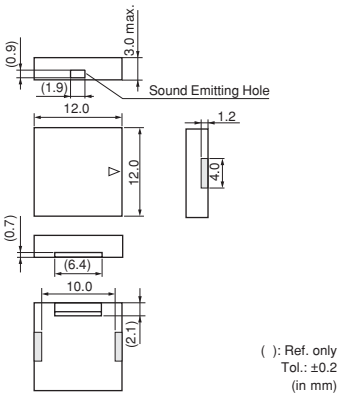

品番	音圧レベル (dB)	動作電圧範囲	使用温度範囲 (℃)	保存温度範囲 (℃)	備考
PKLCS1212E2400-R1	75 以上[±1.5Vo-p,2.4kHz,方形波,10cm]	±12.5 Vo-p 以下	-20～+70	-30～+80	民生用
PKLCS1212E24A0-R1	75 以上[±1.5Vo-p,2.4kHz,方形波,10cm]	±12.5 Vo-p 以下	-40～+85	-40～+85	自動車用
PKLCS1212E4001-R1	75 以上[3Vp-p,4kHz,方形波,10cm]	25 Vp-p 以下	-20～+70	-30～+80	民生用
PKLCS1212E40A1-R1	75 以上[3Vp-p,4kHz,方形波,10cm]	25 Vp-p 以下	-40～+85	-40～+85	自動車用

■標準ランド寸法

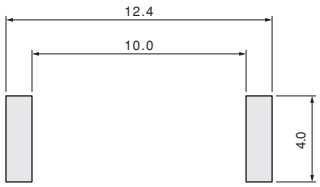

(in mm)

参考資料

■周波数レスポンス(3Vp-p方形波，10cm)

PKLCS1212E2400-R1

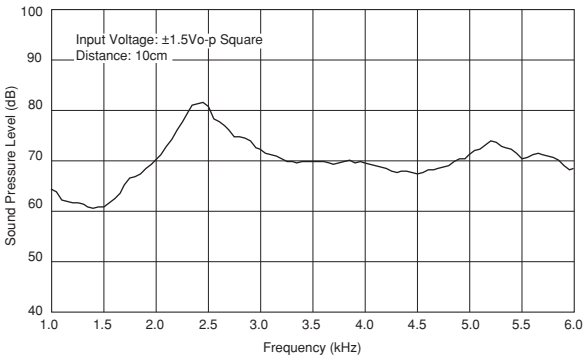

PKLCS1212E4001-R1

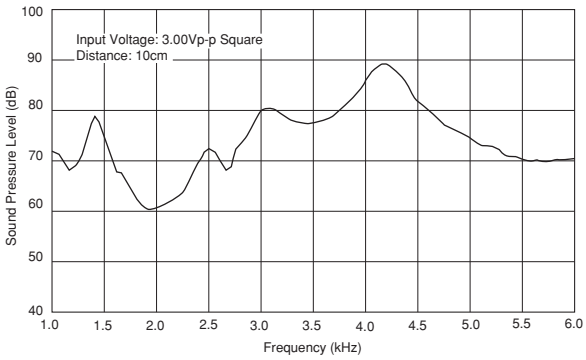

■テーピング寸法図

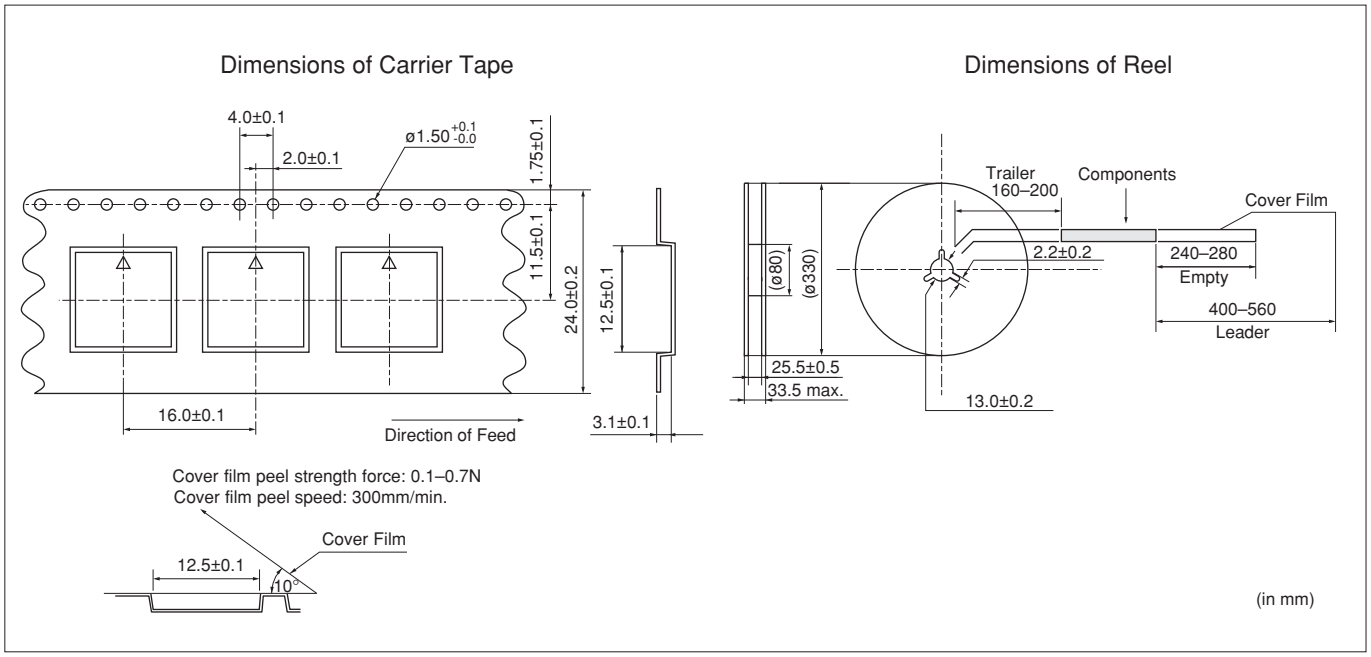

5

圧電サウンダ（他励振 面実装タイプ）回路/使用上の注意

参考資料

■回路

他励振回路として（1）Tr使用非安定マルチバイブレーター（2）インバーターおよびNAND gate を用いた回路が代表的です。

(1)

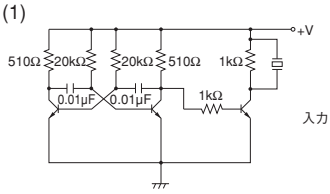

(2)

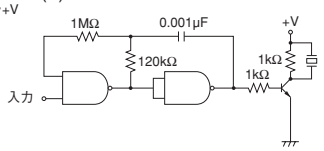

■使用上の注意 (実装上の注意)

本体は密閉構造ではありませんので洗浄できません。

■使用上の注意 (取り扱い上の注意)

1. 本体に規格以上の衝撃が印加された場合、不具合を生じることがありますので、取り扱いには十分にご注意ください。
2. 落下衝撃、熱衝撃によりサージ電圧が発生しますので、回路設計には十分ご注意ください。
3. 本体に直流電圧をかけるとシルバーマイグレーションが発生する恐れがありますので、直流電圧をかけないような回路設計を行ってください。
4. IC等により駆動する際、安定鳴動およびIC保護用にIC出力端と本体に直列抵抗約1～2kΩを挿入するか（図1）、本体と並列にダイオードを挿入して、ご使用ください（図2）。

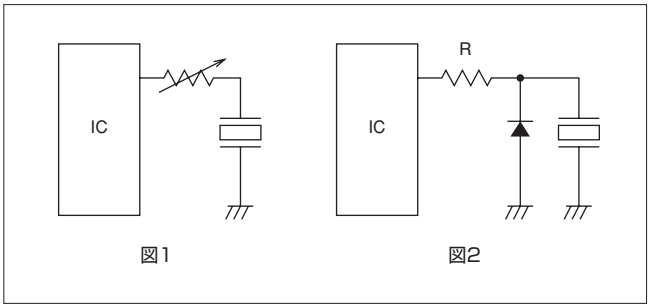

5. リード線に必要以上の力を加えると、断線、はんだ点取れの原因となります。取り扱いには十分ご注意ください。