参考資料

CUSTOMER:

PART NO.: ZHO-0420S-05A4.5

CUSTOMER PART NO.:

1.适用范围(scope)

本规格书仅适用于直流螺线管ZHO-0420S-05A4.5

THIS SPECIFICATION APPLIES TO JIE MEI Expectation Electronic CO., LTD OF A DC SOLENOID FOR AS ZHO-0420S-05A4.5

2.标准试验条件(STANDARD TEST CONDITION)

2-1 环境(AMBIENCE) 周围温度(AMEBIENCE TEMP):20±2℃
相对湿度(RELATIVE HUMIDITY):65±5%
大气压(ATMOSPHERIC PRESSURE): 1013mbar

2-2 试验负载(LOAD) 负载(COUNTER WEIGHT)

2-3 电源(POWER) 稳定电源(电压变动1mVrms MAX)
<STEADY POWER(RIPPLE VOLTAGE 1mVrms MAX)>

2-4 试验方法(TEST POSTURE)

(1)吸引力:滑杆处于垂直位置，负载向上
(ATTRACTING FORCE:PLUNGER TO BE VERTICAL AND LOAD UP)

(2)残留吸引力:滑杆处于垂直位置，负载向下
(RESIDUAL MAGNETISM:PLUNGER TO BE VERTICAL AND LOAD DOWN)

(3)保持力:滑杆处于垂直位置,负载向上
(HOLDING FORCE:PLUNGER TO BE VERTICAL AND LOAD UP)

3.外形图(APPEARANCE)

3-1 外形尺寸:参照页码4/4
(DIMENSION SEE THE PAGE 4/4

4.额定参数(RATED VOLTAGE)

4-1 电 压(VOLTAGE): DC 5V

4-2 电 流(CURRENT): 1.1A(at DC 5V 20℃)

4-3 功 率(WATTAGE): 5.5W

4-4 使用电压范围: DC5V±5%

4-5 直流电阻(DC RESISTANCE): 4.5±5%Ω (周围温度20℃)

4-6 工作循环(DUTY CYCLE): 间歇通电 ON:1sec OFF:3sec

4-7 绝缘等级(INSULATION CLASS):B类(CLASS)

NO.	日 期	更 改 内 容	修订	审核	NO.	日 期	更 改 内 容	修订	审核

CUSTOMER:

PART NO.: ZHO-0420S-05A4.5

CUSTOMER PART NO.:

5.电气特性(ELECTRONICAL CHARACTERISTICS)

5-1 吸引力(ATTRACTING FORCE)

行程(STROKE)	DC 5V
3mm	80g(min)

5-2 残留吸引力 (RESIDUAL MAGNETISM)
在DC 5V下，滑杆的重量加上8gf(垂直方向)
AFTER DC 5V APPLIED SHALL BE RETURN AT WEIGHT OF ① PLUNGER AND 8gf (PERPENDICULAR DIRECTION)

5-3 绝缘电阻 (INSULATION RESISTANCE)
线圈和框架间100MΩ(DC500C常规温度/湿度)
BETWEEN COIL AND FRAME DC500V NORMAL TEMP/HUMIDITY,100MΩ MEGGER

5-4 耐电压 (DIELECTRIC STRENGTH)
线圈和框架间AC500V(50/60Hz)1Min或AC600V(50/60Hz)1Sec(击穿电流1mA)
BETWEEN COIL AND FRAME AC500V(50/60Hz)1Min OR AC600V(50/60Hz)1Sec(1mA)

5-5 温 升 (TEMPERATURE RISE)
在额定电压DC 5V下，温升为65℃Max
AFTER DC 5V APPLIED BY RESISTANCE METHOD 65 deg MAX

5-6 寿 命 (LIFE)
典型值为30万次(ON 1sec; OFF 3sec)
REPETITIVE OPERATION FOR 0.3MILLION CYCLE(ON 1sec, OFF 3sec AS ONE CYCLE)at DC 5V

5-7 引线强度 (LEADWIRE STRENGTH)
当施加0.5kgf(任意方向)时，不允许线断

5-8 工作温度、湿度 (OPERATING TEMP/HUMIDITY)
-5℃～65℃，5%RH～85%RH

NO.	日 期	更 改 内 容	修订	审核	NO.	日 期	更 改 内 容	修订	审核
①	13.11.28	原英文剩磁为4g	向章珏	黄君伟					

CUSTOMER:

PART NO.: ZHO-0420S-05A4.5

CUSTOMER PART NO.:

6.标准代号

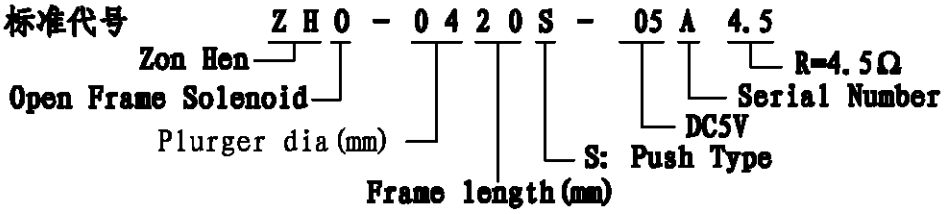

7.其他

如果产品规格或制造方法需作变动，双方应协商决定其位置、预期结果及变动时效。变动后应及时将产品规格书更新。

IF A SPECIFICATION、PARTS OR MANUFACTURING METHOD REQUIRES A CHANGE、BOTH PARTIES SHALL DETERMINE THE POSITION、RESION、EXPECTED RESULT RESULT AND TIMER OF THE CHANGE BY MUTUAL AGREEMENT. A NEW SPECIFICATION STATING THE CHANGE SHALL BE EXCHANGED.
THE SPECIFICATION VERSION SHALL BE UPDATED AFTER THE CHANGE.

NO.	日 期	更 改 内 容	修订	审核	NO.	日 期	更 改 内 容	修订	审核

深圳众恒电器有限公司 SHENZHEN ZONHEN ELECTRIC APPLIANCES Co.,Ltd.	设 计		
	审 核		
	批 准		

名称 SPECIFICATION	部 门	技 术 部		
	版 本	B	页 次	4/4

CUSTOMER:

PART NO.: ZHO-0420S-05A4.5

CUSTOMER PART NO.:

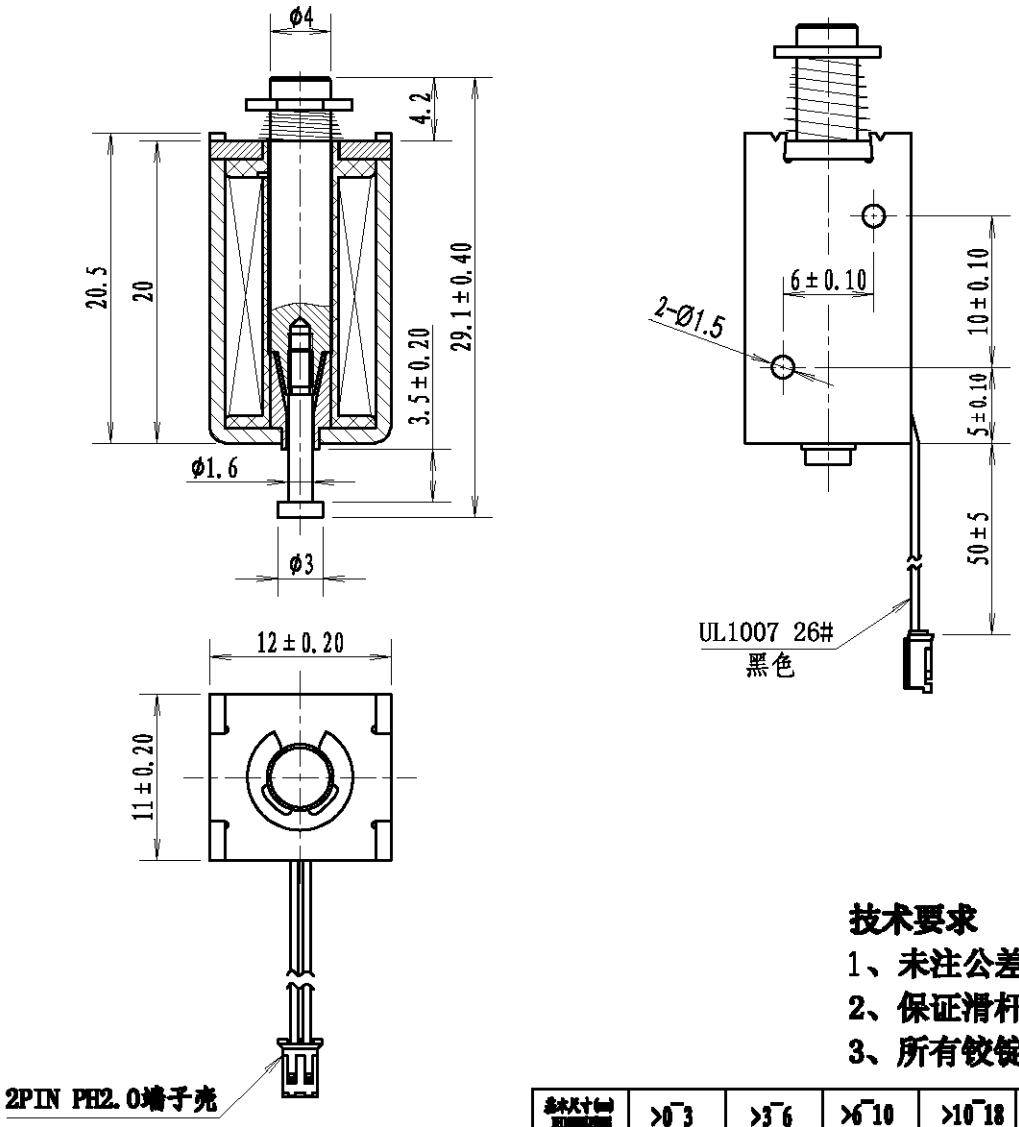

技术要求

1、未注公差取IT14级；

2、保证滑杆装配后运动灵活；

3、所有铰锭部位牢固可靠。

基本尺寸(mm)	>0~3	>3~6	>6~10	>10~18	>18~30	>30~50	>50~80
IT14	±0.125	±0.150	±0.180	±0.215	±0.260	±0.310	±0.370

NO.	日 期	更 改 内 容	修订	审核	NO.	日 期	更 改 内 容	修订	审核