仕様書番号：

納入仕様書

１．目的
２．適用範囲
３．製品仕様
４．材質仕様
５．検査方法
６．包装・梱包仕様
７．ロットの構成
８．保管管理
９．製造工程の変更
１０．改廃

名　称：　アサ・カラー　（拡散キャップ）
商品名：　Ａ-２９０３８Ｌ-ＫＣシリーズ
商品名：　Ａ-４８０６８Ｌ-ＫＣシリーズ

製造者名
株式会社朝日ラバー
制定　　平成 16 年 12 月 20 日

１．目的

得意先会社(以下甲という)株式会社朝日ラバー（以下乙という）が納入するＡ－２９０３８Ｌ-ＫＣシリーズおよびＡ-４８０６８Ｌ-ＫＣシリーズ（以下本製品という）について、業務処理を円滑に行うことを目的として、この納入仕様書を設定する。

２．適用範囲

本仕様書は乙が、甲に納入する本製品について適用する。

３．製品仕様・商品名

3-1　製品

本製品は、照明用ゴム部品として使用されるシリコーンゴム製ラバーキャップとする。

3-2　商品名

商品名は、Ａ－２９０３８Ｌ－ＫＣ－Ｄなど、寸法図番－（ハイフン）配合図番とする。

４．材質仕様

4-1　材料

材質　　シリコーンゴム　ＡＳＲ　７１０

4-2　仕様

以下の条件において亀裂、著しい変色及び透過率の低下等の異常無きこと。

耐熱温度　　180℃―5000Hr
耐寒性　　－50℃―5000Hr
耐オゾン性　10ppm―100Hr

ジメチルポリシロキサンD_4～D_{10} 残留量　50ppm 以下のこと。

4-3　一般特性

表-1　ｼﾘｺｰﾝｺﾞﾑ ASR710

試験項目		単位	測定値	試験方法
常態試験	硬さ	―	72±5	JIS K 6253(ﾀｲﾌﾟA)
	引張強さ	MPa	6.1 以上	JIS K 6251
	伸び	%	150 以上	JIS K 6251
	引裂強さ	N/mm	3 以上	JIS K 6252(ｸﾚｾﾝﾄ形)
難燃性		UL94HB(QMFZ2.E62403)		

4-4　配合仕様

配合図番	光拡散度	透過率（%）		
		全光線	拡散	並行
ＫＣ	小	80%以上(85.9%)	(81.3%)	(4.6%)
ＫＣ-Ｄ	大	60%以上(72.7%)	(71.4%)	(1.3%)
ＫＣ-Ｄ２	大	55%以上(68.7%)	(67.9%)	(0.8%)

※ｔ＝0.3mm 表面梨地ゴム板での光線透過率であり、本製品の特長を示すものではない
※カッコ内の数値は測定値であり、保証値ではない

５．検査方法

5-1　色調

一般管理品：限度見本による。ロット毎に製品の色調検査を目視により確認を行うこと。

管理種類	一般管理品
判定方法	点灯目視
数量※2	限度見本：n=1 サンプル：n=1
合格条件※1	限度見本の範囲以内

※確認を行う数量については、双方協議の上で変更ができるものとする。

5-2　外観：機能障害を及ぼす汚れ、キズ、サケ、が無いこと。

バリ残り：ゲージ照合により 0.5mm 以下であること。必要により限度見本を発行する。

異物：きょう雑物測定図表の面積ゲージにより、SIZE0.7 以内であること。

5-3　寸法：限度見本による。ロット毎に目視で形状を確認すること。

６．包装・梱包仕様

包装・梱包仕様については別途定める。

７．ロットの構成

7-1　ロットまとめの定義：原則として、同一製造分(同一混練分、同一金型・同一プレス成形分)とする。

８．保管管理

8-1　品質保証期限：未開封の状態で、出荷日より６ヶ月

8-2　保管時の留意点：常温での保管とし、外部から強い圧力をかけた状態での長期保管を避ける。

９．製造工程の変更

材質、処理、製造工程等、製品に影響を及ぼす可能性がある変更は、事前に承認を得る。

１０．改廃

本仕様書について疑義が生じた場合、又は改定する必要が生じた場合は双方協議の上決定する。

以上

改訂履歴

記号	改　訂　理　由	改定日	承認	担当

仕様図

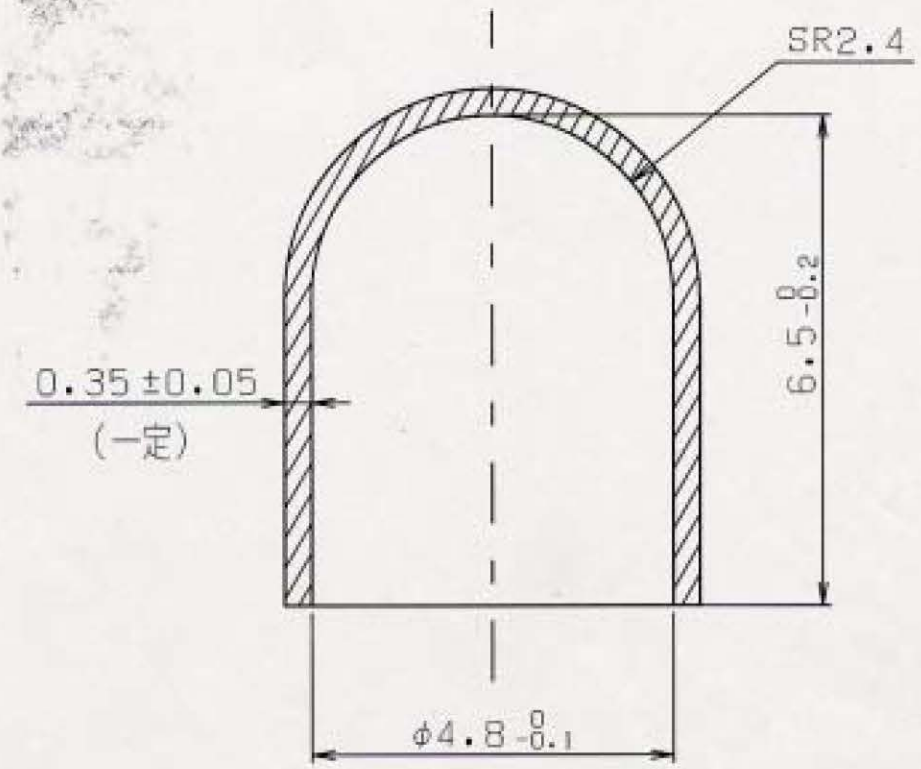

注記

・一般公差 ： ±0.2

SYM	DATE	REVISION	REVR	APPR
3				
2				
1				

UNIT mm	SCALE 10:1	DWG.NAME LEDホワイトキャップ(砲弾)
DWG.DATE 00/05/22	MATERIAL シリコーンゴム(70° ±5)	DWG.NO. A-48068L

株式会社朝日ラバー
ASAHI RUBBER INC.

A4

DRAWN	DESIGN	CHECKED	APPROVED
Otsuki 00/05/22	Ichikawa 00/05/22		

A4VT-000202

仕様図

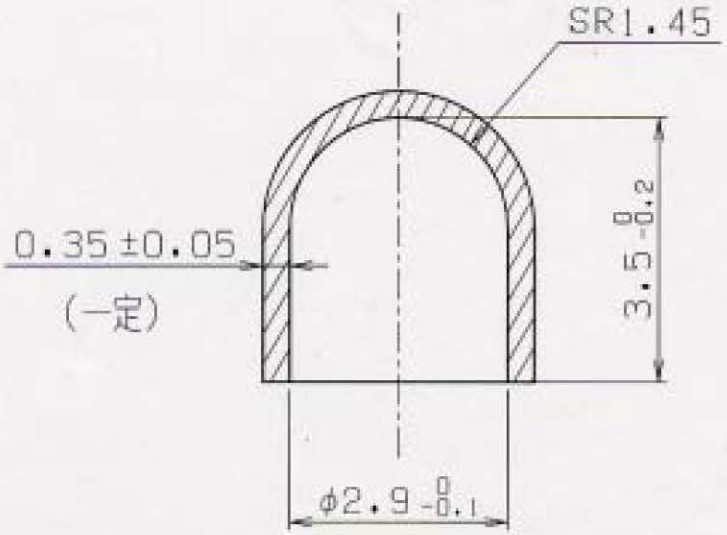

注記

・一般公差 ： ±0.2

SYM	DATE	REVISION	REVR	APPR
3 x				
2 x				
1 x				

	UNIT	SCALE	DWG.NAME
	mm	10:1	LEDホワイトキャップ(砲弾)

DWG.DATE	MATERIAL	DWG.NO.
00/05/22	シリコーンゴム(70° ±5)	A-29038L

株式会社朝日ラバー ASAHI RUBBER INC.	A4	DRAWN	DESIGN	CHECKED	APPROVED
		Otsuki 00/05/22	Ichikawa 00/05/22	朝日ラバー '00.5.22	朝日ラバー '00.5.22 矢野

A4VT-000202