Designed and Manufactured by AKIZUKI DENSHI

ＦＸＭＡ２１０２使用

Ｉ²Ｃバス用双方向電圧レベル変換モジュール

プルアップ抵抗外付け仕様（任意の抵抗値でプルアップできます）

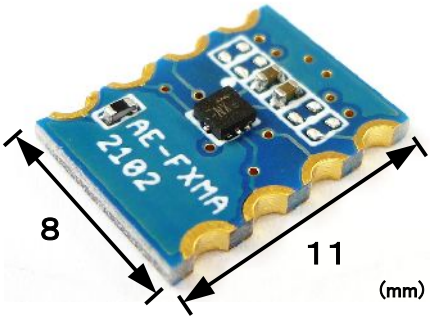

米粒サイズＩ²Ｃレベル変換専用ＩＣを
ＤＩＰ８ピンのＩＣサイズにしました！

- 広い対応電源範囲１．６５～５．５Ｖ
- Ｉ²Ｃバス専用レベル変換ＩＣ
  ＦＸＭＡ２１０２を使用
- ＤＩＰ－８ピンＩＣと形状互換により
  付属ピン実装で８ピンＩＣソケットに装着可能
- 両電源ラインにパスコン実装済み
- 端面スルーホール加工により
  基板に直接実装が可能

セット内容

- ＡＥ－ＦＸＭＡ２１０２基板　ｘ１枚
- 細ピンヘッダ１ｘ４　ｘ２個
- 紙データ（本紙）ｘ１枚

実装部品とピン配置

積層セラミックコンデンサ０．１μＦ

空パターン

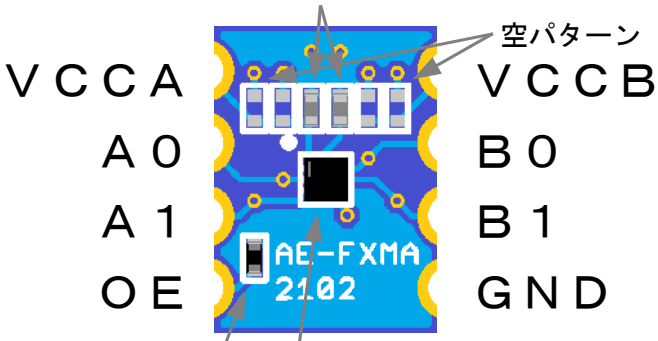

抵抗１００ｋΩ

ＦＸＭＡ２１０２Ｌ８Ｘ（ＭｉｃｒｏＰａｃｋパッケージ品）

空パターン部分にはＩ²Ｃクロックラインとデータラインのプルアップ抵抗を実装することができます。左側の２つがＶＣＣＡ側、右側の２つがＶＣＣＢ側となっています。

ただし、実装可能な抵抗は１．０ｘ０．５ｍｍ（１００５サイズ）ととても小さいので、基板外部でプルアップすることをお奨めいたします。

ＯＥは基板上でプルダウン（１００ｋΩ）されています。ＶＣＣＡ、ＶＣＣＢ両電源ラインには０．１μＦの積層セラミックコンデンサが実装されております。

回路図

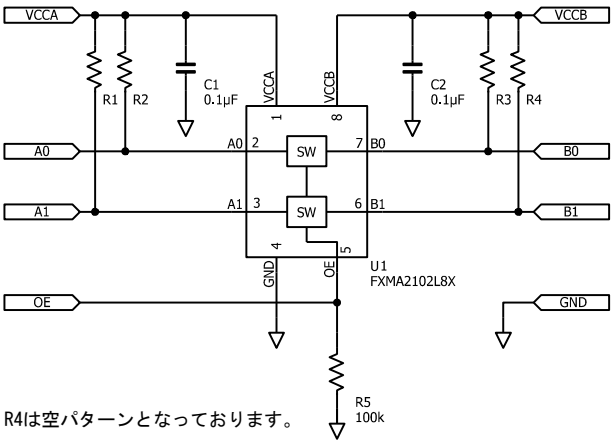

※R1, R2, R3, R4は空パターンとなっております。

実装例

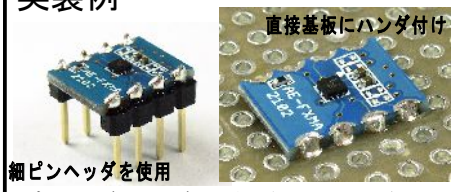

ピンヘッダをハンダ付けする際には、ユニバーサル基板やブレッドボードに長い方を刺した状態で本基板をハンダ付けすると作業し易く、仕上がりも良いです。固定せずにハンダ付けを行うと、２つのピンヘッダの間隔がずれてしまい、うまくソケット等に挿入できなくなる可能性があります。または、連結ソケット（両端オスピン）８Ｐ【通販番号 P-00264】をお使いください。