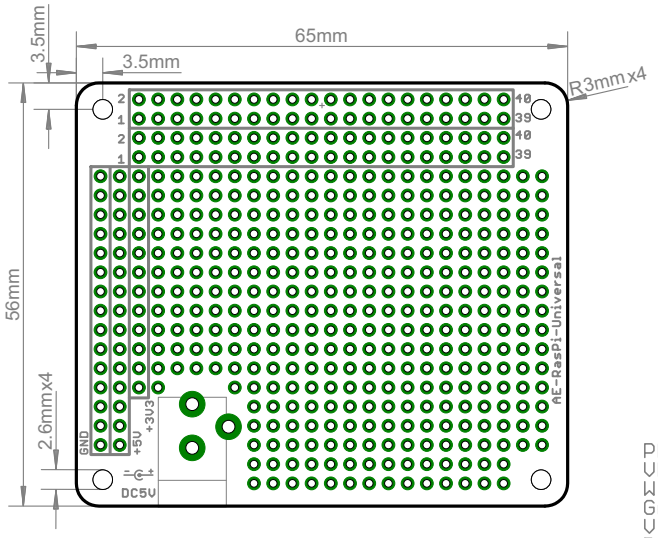

PROJECT : AE-RasPi-Universal
VERSION : v1.0
Width : 0.6 mm
Grid : 0.127 mm
Via : 1.7 mm
Drill : 1 mm
Font : 1 mm
DATE : 2016/07/28

シルクパターン

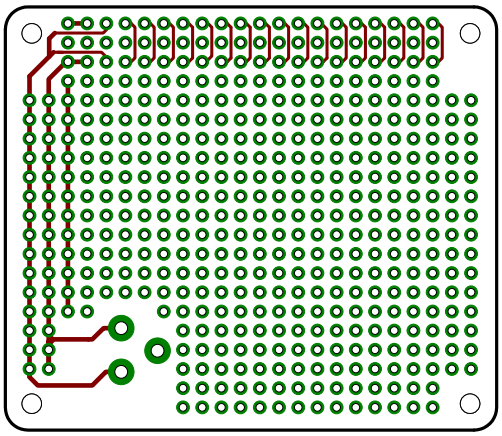

表パターン

PROJECT : AE-RasPi-Universal
VERSION : v1.0
Width : 0.6 mm
Grid : 0.127 mm
Via : 1.7 mm
Drill : 1 mm
Font : 1 mm
DATE : 2016/07/28

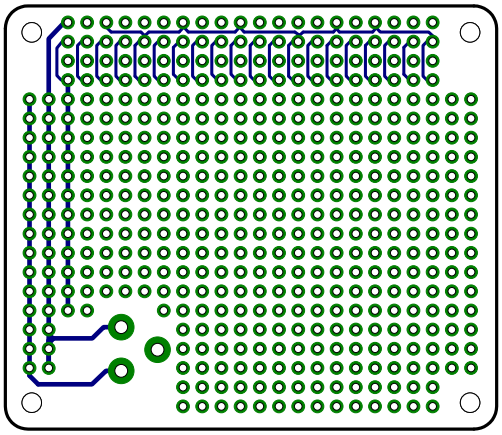

裏パターン

PROJECT : AE-RasPi-Universal
VERSION : v1.0
Width : 0.6 mm
Grid : 0.127 mm
Via : 1.7 mm
Drill : 1 mm
Font : 1 mm
DATE : 2016/07/28