品番　C-101-5

写真	寸法	仕様
 写真はC-101-5Bです	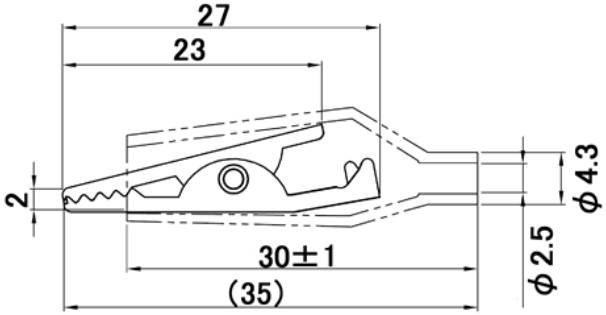	定格　:100V / 1A 絶縁抵抗 :DC500V 100MΩ以上 絶縁耐圧 :AC2000V 1分以上 メッキ　:金メッキ 品番　:C-101-5R (赤) :C-101-5R (黒) :C-101-5Y (黄) :C-101-5G (緑) :C-101-5W (白) :C-101-5BL (青)