品番　C-631

写真	寸法	仕様
 写真はC-631Rです。	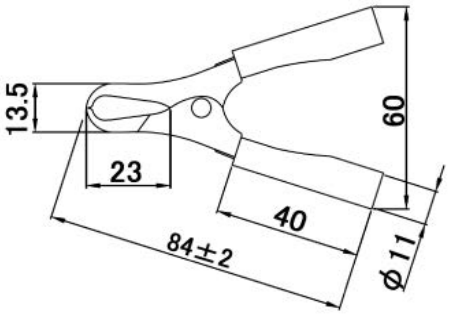	定格　:30V / 30A 絶縁抵抗 :DC500V 100MΩ以上 絶縁耐圧 :AC2000V 1分以上 品番　:C-631R (赤) C-631B (黒)