⚠お願い ・当PDFカタログは、株式会社村田製作所のウェブサイトからダウンロードされたものです。記載内容について、改良のため予告なく変更することや供給を停止することがございますので、ご注文に際してはご確認ください。
・当PDFカタログには、紙面の都合上代表的な仕様しか記載しておりませんので、ご注文にあたっては詳細な情報が記載されている納入仕様書をご確認いただくか承認図の取交しをお願いします。

セラミック発振子（セラロック®）

MHzリードタイプ -民生用標準公差-

ムラタのセラミック発振子"セラロック"は、各種マイクロプロセッサの基準発振子に最適な部品として広く応用されています。
ムラタでは、負荷容量なしで発振回路が構成できる、"セラロック"CSTLSシリーズをラインアップしています。外付け負荷容量が不要のため、高密度実装が可能であり、実装コストも低減できます。

■特長

1. 負荷容量を使用しないで発振回路が構成できます。
   CSTLSシリーズは負荷容量に数種類のレパートリーがあり各種ICに対応できます。
   （CSALSシリーズは負荷容量を内蔵しておりません。）
2. 広い温度範囲で安定です。
3. 小型・軽量で耐衝撃性にすぐれています。
4. 発振回路の無調整化ができます。
5. 安価に安定供給できます。

■用途

1. DTMFジェネレータ
2. マイコン用クロック発振器
3. 各種リモコン装置
4. OA機器

CSTLS_G
3.40-10.00MHz

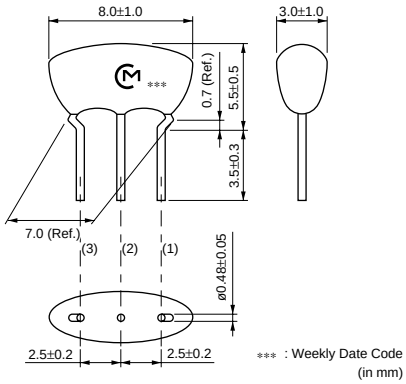

CSTLS_X
16.00-70.00MHz

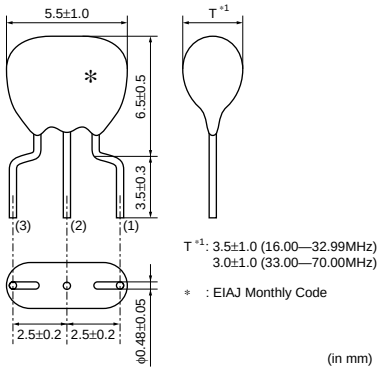

CSALS_X
16.00-70.00MHz

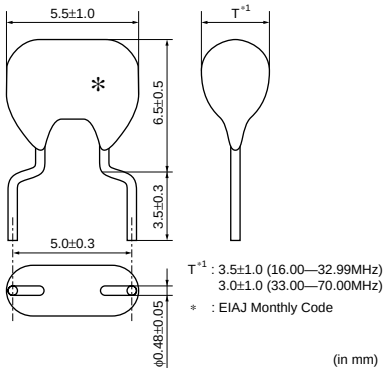

品番	周波数範囲 (MHz)	周波数精度	温度安定性 (%)	温度範囲 (℃)
CSTLS_G	3.40～10.00	±0.5%	±0.2 (内蔵容量47pF品：-0.4%～+0.2%)	-20～80
CSTLS_X	16.00～70.00	±0.5%	±0.2	-20～80
CSALS_X	16.00～70.00	±0.5%	±0.2	-20～80

ご使用ICおよび発振回路条件により、発振不具合（異常発振あるいは発振停止）が発生する場合がありますので、回路条件を充分ご確認のうえご使用ください。
発注にあたっては「包装情報」に記載の最小受注単位数の整数倍でお願いいたします。

■発振周波数測定回路

CSTLS_G/CSTLS_X

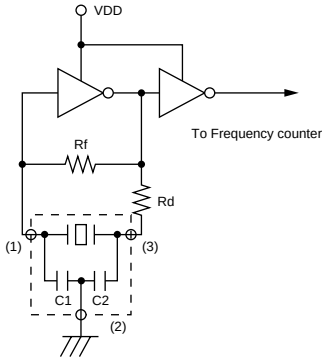

CSALS_X

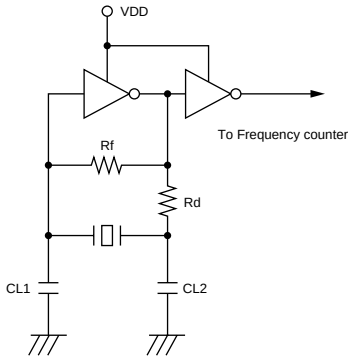

■発振周波数温度安定度

CSTLS_G

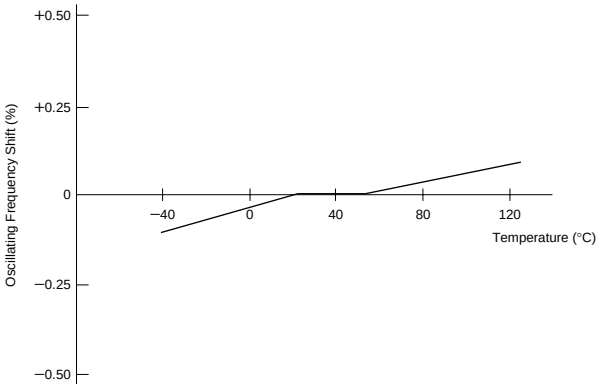

CSTLS_X

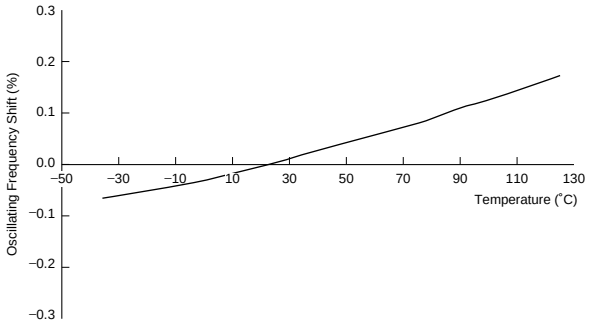

CSALS_X

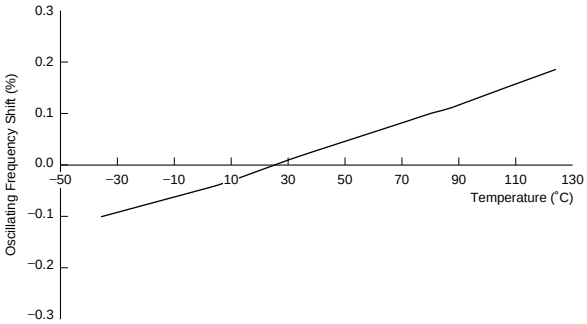

5