曲げ加工後

（完成図）

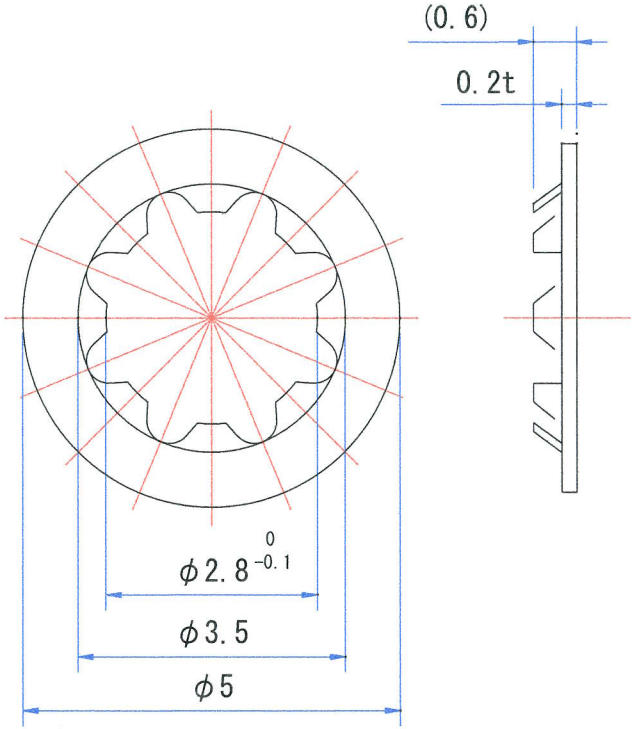

曲げ加工前

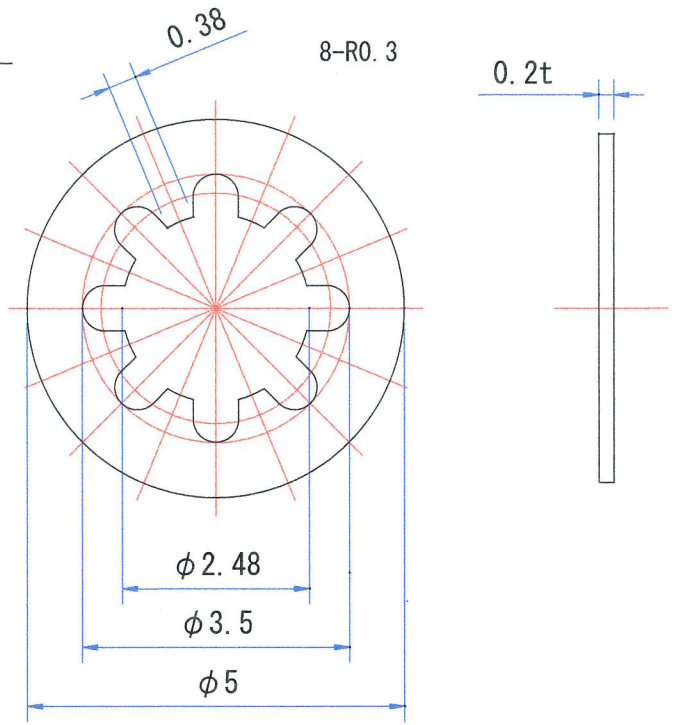

LEDφ3タイプ製品図

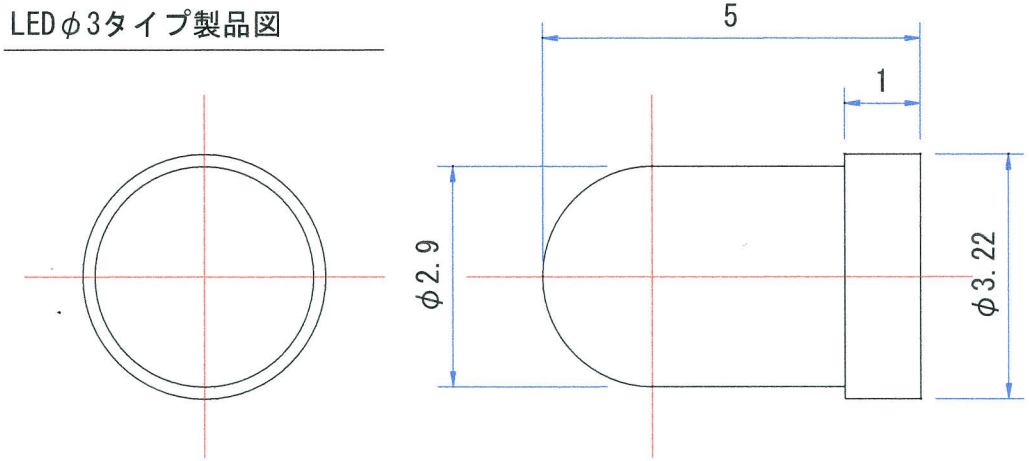

	SUS304-1/2H	0.2t	
個数	素材名	所要寸法	仕上げ及び処理

TITLE	LED取付金具　φ3タイプ				
CHECKED & APPROVED BY		DESIGNED BY		DRAWN BY	NAKAZA
PROJECTION		SCALE	１０／１	DATE	2011.8.24
DRAWN. No.	ＮＫＺ－Ｓ００１				
NOTE		株式会社　ナカザ			