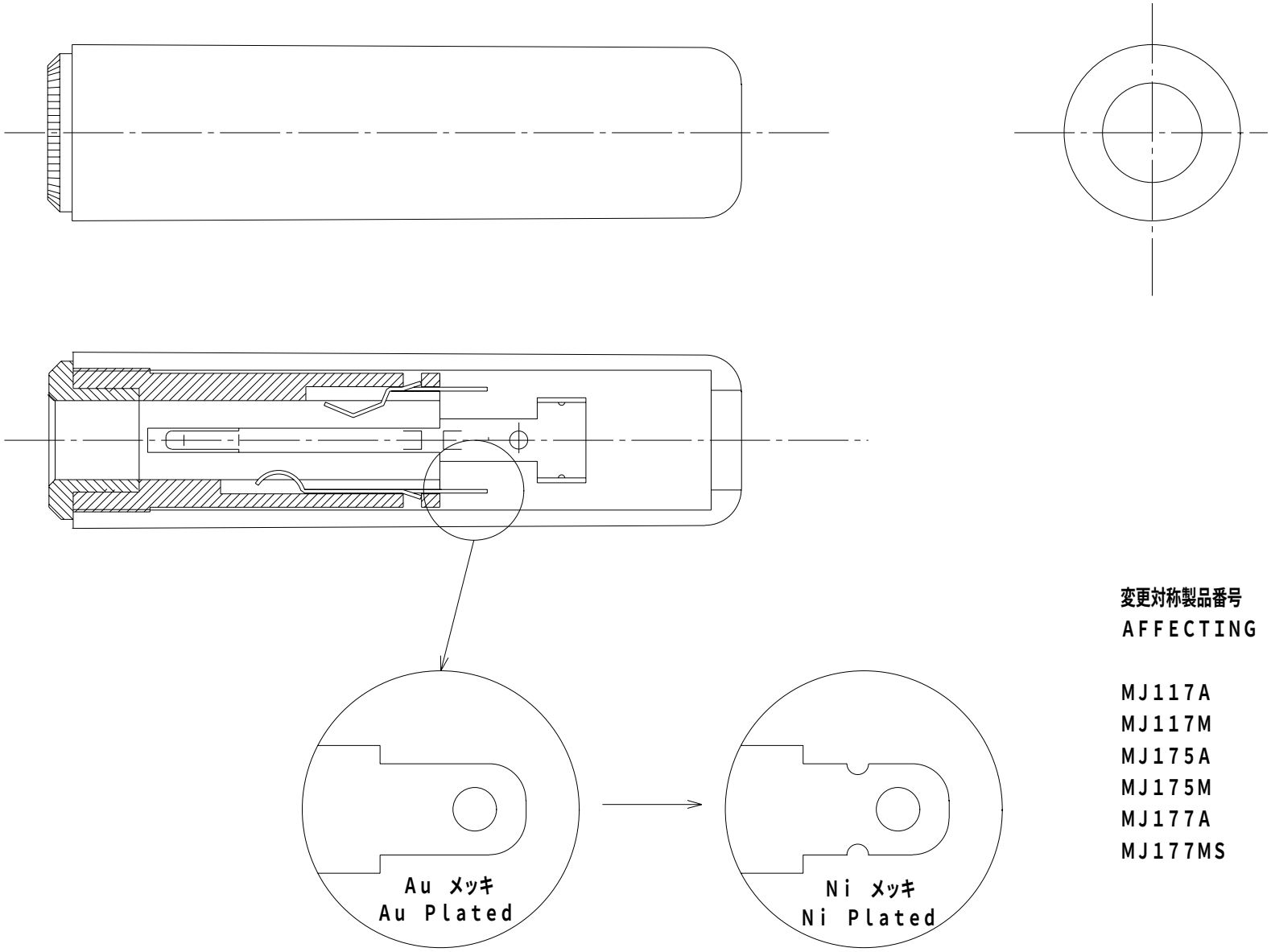

変更前
Current

変更後
New

変更対称製品番号
AFFECTING ITEMS

MJ117A
MJ117M
MJ175A
MJ175M
MJ177A
MJ177MS

形状・メッキ変更
CHANGE SHAPE & PLATING

MARUSHIN ELECTRIC MFG. CO., LTD.