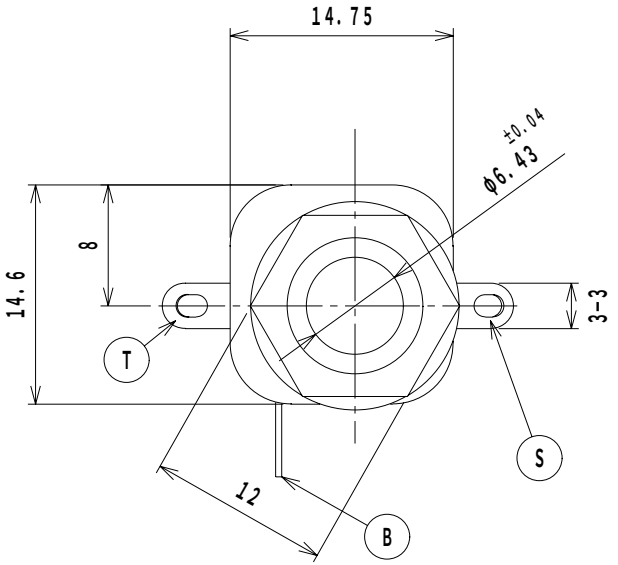

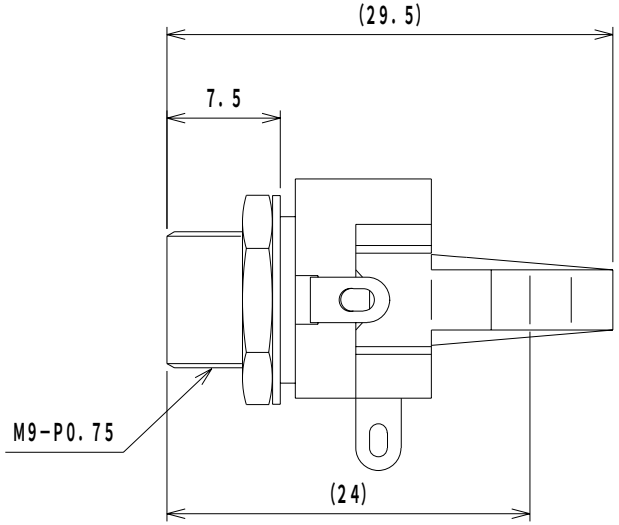

回路構成
CIRCUIT

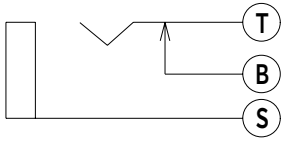

取付穴参考寸法
MOUNTING HOLE

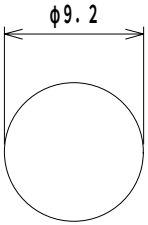

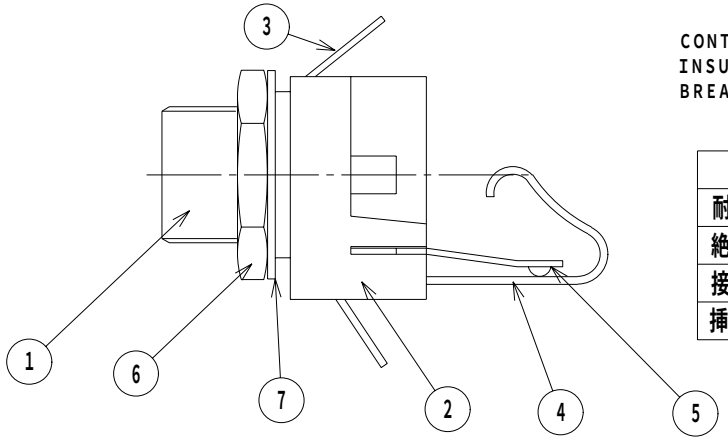

SPECIFICATION

CONTACT RESISTANCE : 30mΩ MAX
INSULATION RESISTANCE:50MΩ MIN/100V DC
BREAKDOWN VOLTAGE:250V AC/1 MINUTE

仕　様	
耐電圧	AC500V 1分間
絶縁抵抗	DC500Vにて100MΩ以上
接触抵抗	50mΩ以下
挿抜力	0.5Kg～4.0Kg

LET	PART NAME		MATERIAL	QTY	FINISH	NOTE
7	平ワッシャー	WASHER	ST	1	Ni	
6	6角ナット	NUT	ST	1	Ni	
5	ブレーク接点	CONTACT	BSR-H t=0.4	1	Ni	
4	チップバネ	SPRING	PBS t=0.5	1	Ni	
3	スリーブ端子	TERMINAL	BSR t=0.4	1	Ni	
2	本体	BODY	ポリカーボネート PC	1		
1	スリーブメタル	SLEEVE	BSBM	1	Ni	

TOLERANCE	SCALE	DATE	DESING	DRAW	INSPE	APRO
±0.3	2/1		M.K	N.I		

MODEL 型式		QTY	PART NAME 品名	No.MJ-160M
MATERIAL 材質			DRAW.NO 図番	MJ160M
FINISH 処理				MARUSHIN ELECTRIC MFG.CO.,LTD.