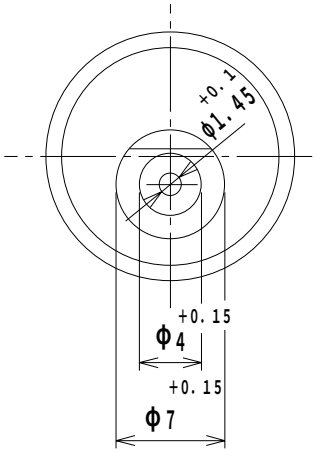

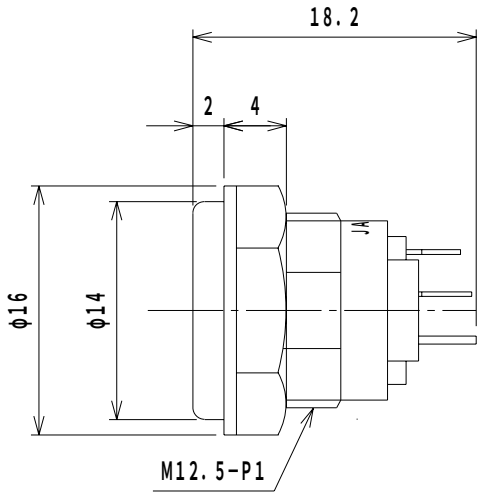

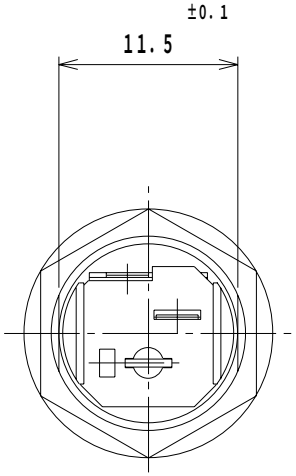

取付穴参考寸法

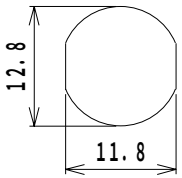

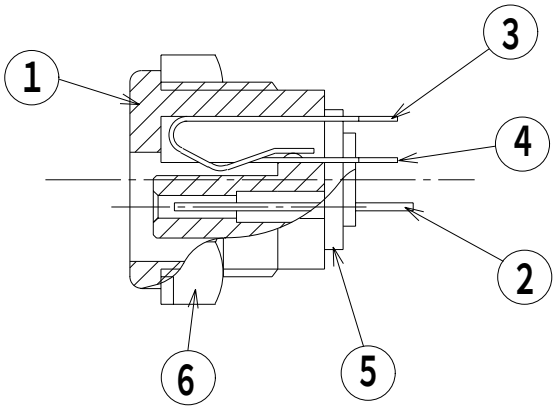

仕　様
SPECIFICATION

1. 定　格：DC18V　2A
   RATING　EIAJ　RC5320A　電圧区分5（JSBJ5）

2. 接触抵抗：30mΩ以下。
   CONTACT　RESITANCE：
   30mΩ　MAX.

3. 絶縁抵抗：DC500V／100MΩ以上。
   INSULATION　RESISTANCE：
   DC500V／100MΩMIN.

4. 耐電圧　：AC500V　1分間。
   WITHSTAND　VOLTAGE：
   AC500V　1MINUTE.

LET	PART NAME	MATERIAL	QTY	FINISH	NOTE
6	NUT　ナット	P A	1		
5	INSULATOR　絶縁体	P F	1		
4	TERMINAL A　固定端子	BSR	1	Ag	
3	CONTACT SPRING　可動端子	FAB−EH	1	Ag	
2	PIN　センターピン	FAB　t=0.5	1	Sn	
1	BODY　本体	A B S	1		

TOLERANCE	SCALE	DATE	DESING	DRAW	INSPE	APRO
±0.3	2／1	9／3／28		M, K		

MODEL 型式		QTY	PART NAME 品名	DCジャック　電圧区分5 DC JACK JSBJ5	No. MJ20
MATERIAL 材質			DRAW. NO 図番	MJ20	
FINISH 処理		MARUSHIN ELECTRIC MFG. CO., LTD.			