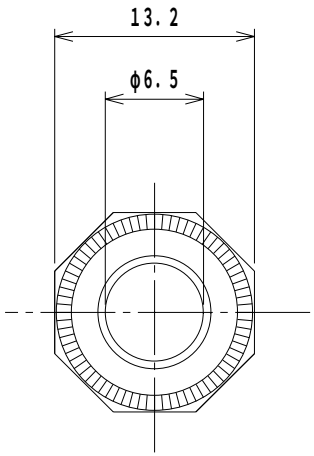

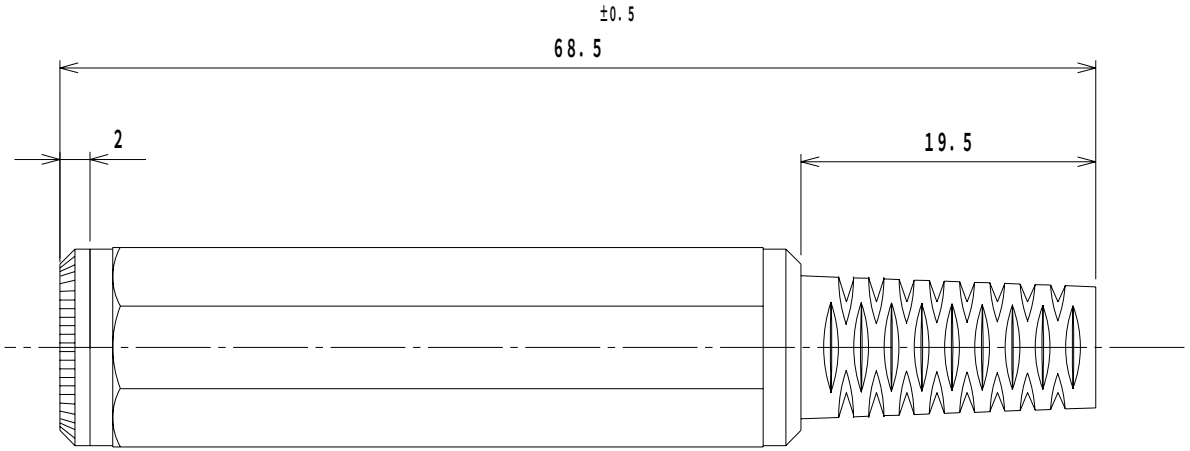

参考資料

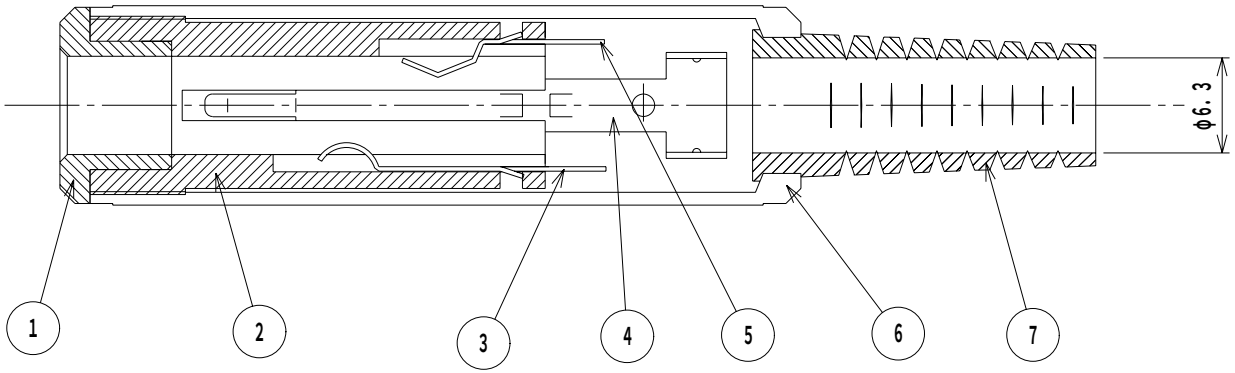

仕　様	SPECIFICATION
耐電圧	AC500V 1分間
DIELECTRIC STRENGTH	500V AC FOR ONE MINUTE.
絶縁抵抗	DC500Vにて100MΩ以上
INSULATION RESISTANCE	100MΩ MIN. AT 500V DC.
接触抵抗	50mΩ以下
CONTACT RESISTANCE	50mΩ MAX.
挿抜力	5N～40N
WITHDRAWAL FORCE	5N ～ 40N

LET	PART NAME		MATERIAL	QTY	FINISH	NOTE
7	コードブッシュ	CABLE PROTECTOR	PVC	1		
6	キャップ	CAP	PP	1		
5	チップバネ	CONTACT A	PBS	1	Ni	
4	スリーブバネ	CONTACT B	BSR	1	Ni	
3	リングバネ	CONTACT C	PBS	1	Au	
2	ボディ	BODY	PPO	1		
1	スリーブブッシュ	SLEEVE METAL	PC	1		

TOLERANCE	SCALE	DATE	DESING	DRAW	INSPE	APRO
±0.3	2/1	91/9/4	M.K	N.I		

MODEL 型式		QTY	PART NAME 品名	MJ-117A	
MATERIAL 材質			DRAW. NO 図番	MJ117A	
FINISH 処理		MARUSHIN ELECTRIC MFG. CO., LTD.			