ALPSALPINE

高さ0.7mm、1.4mmストローク表面実装タイプ SSAJシリーズ

移動量			1.4mm
操作部方向			Horizontal
回路数			1
接点数			2
作動力			1.5±1N
切換タイミング			Not specified
はんだ付方法			Reflow
位置決めピン			なし
使用温度範囲			-10℃ ～ +60℃
最大定格／最小定格(抵抗負荷)			10mA 5V DC/50μA 3V DC
電気的性能	接触抵抗(初期／寿命後)		300mΩ max./500mΩ max.
	絶縁抵抗		100MΩ min. 100V DC
	耐電圧		100V AC for 1 minute
機械的性能	端子強度		3N for 1 minute
	操作部強度	作動方向	10N
		引張方向	10N
耐久性能	無負荷寿命		10,000 cycles 500mΩ max.
	負荷寿命(最大定格負荷にて)		10,000 cycles 500mΩ max.
耐候性	耐寒性		-40℃ 96h
	耐熱性		85℃ 96h
	耐湿性		40℃, 90 ～ 95%RH 96h
最小発注単位(pcs.)	国内		5,000
	輸出		20,000

外形図

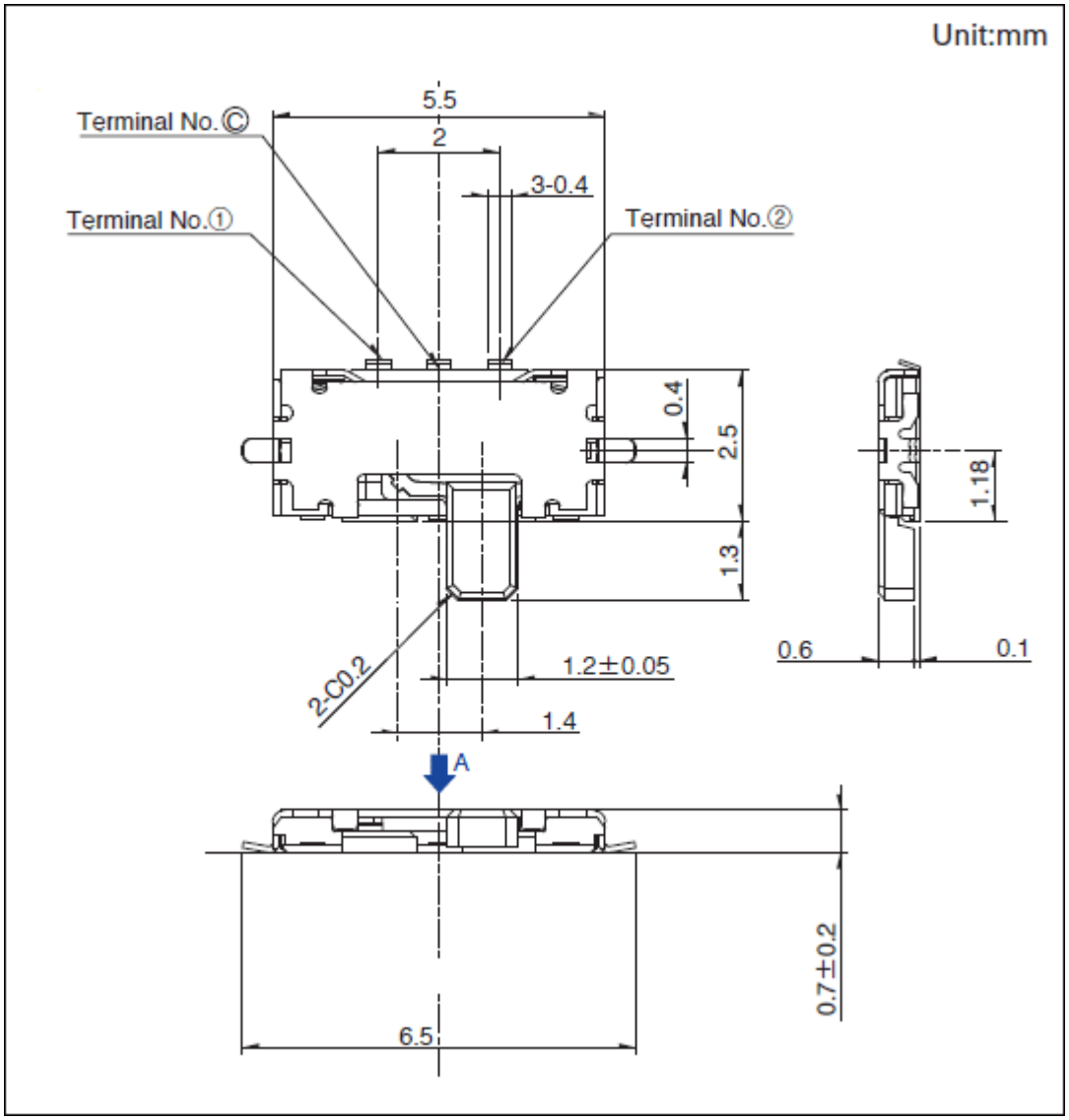

ランド寸法図

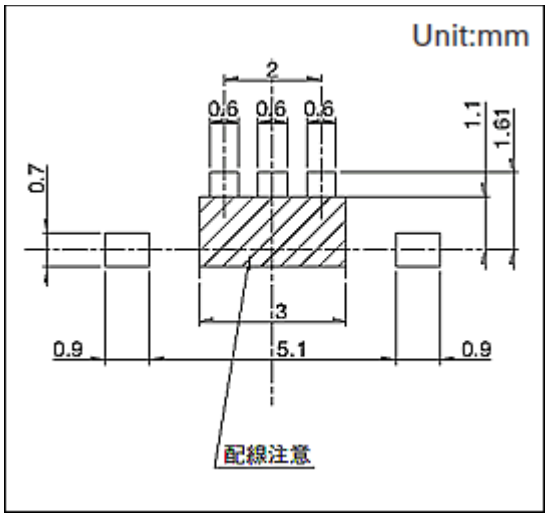

回路図

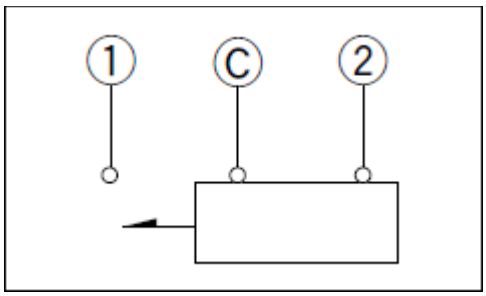

梱包仕様

テーピング

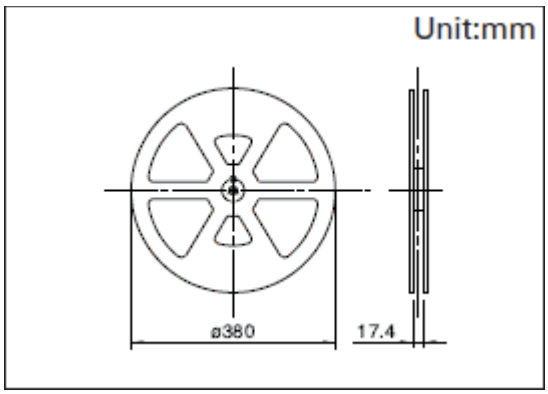

梱包数(pcs.)	1リール	5,000
	1箱/国内	10,000
	1箱/輸梱	20,000
テープ幅(mm)		16
輸出梱包箱寸法(mm)		417×409×139

はんだ付条件

リフロー方式の参考例

1. 加熱方式
遠赤外線加熱による上下加熱方式とする。
2. 温度測定方式
Φ0.1～Φ0.2のCA (K) またはCC (T) を用い測定。位置ははんだ接合部(銅箔面)で測定。固定方式は耐熱テープを使用する。
3. 温度プロファイル

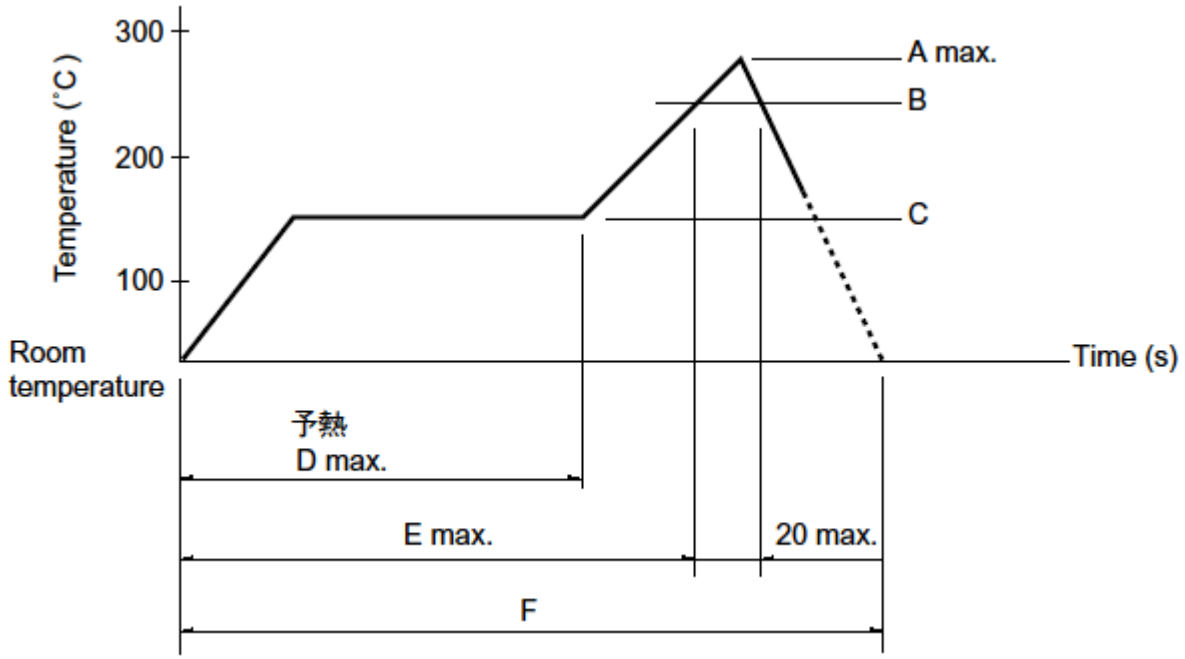

A(℃) 3s max.	B(℃)	C(s)	D(℃)	E(℃)	F(s)
250	230	40	180	150	120

(1) 上記条件は、プリント基板の部品実装面上の温度です。基板の材質、大きさ、厚さなどにより基板温度とスイッチ表面温度が大きく異なる場合がありますので、スイッチ表面温度が260℃以上にならないようにご注意ください。
(2) リフロー槽の種類により、多少条件が異なりますので、事前に十分確認の上ご使用してください。

手はんだ方式の参考例

はんだ温度	350±5℃
はんだ付け時間	3s max.