YM SERIES

YM型薄型ケース

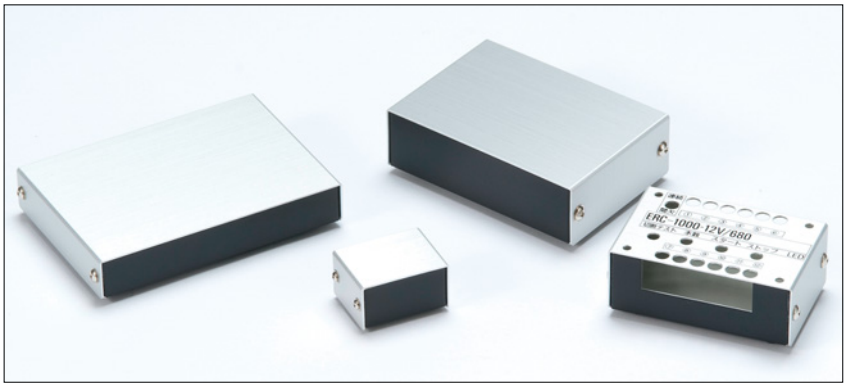

YM外観寸法図

●製品のCADデータはホームページよりダウンロード可能です。

（　）内の数値は、YM－30、YM－40の値になります。

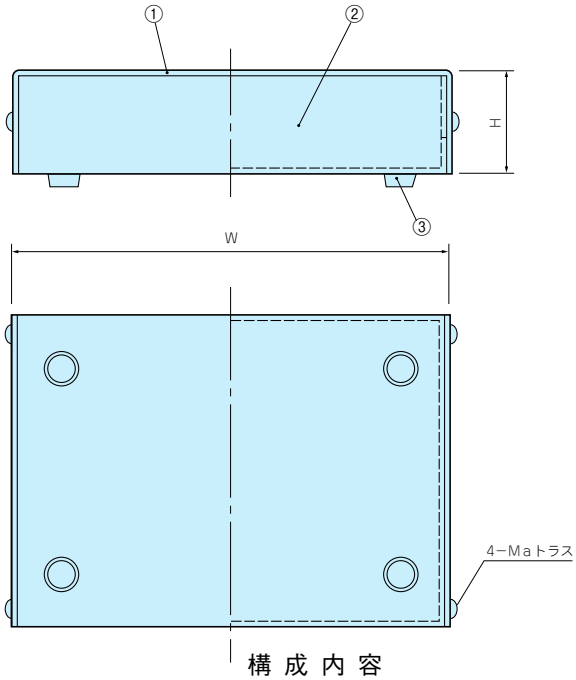

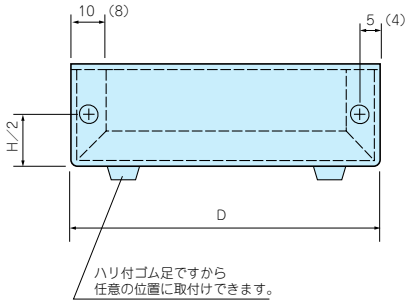

付属ビス：M3×5トラスニッケル×4
（YM－30, 40のみM2×5）
（YM－65, 90, 115のみM2.6×5）
M3用平ワッシャーニッケル×4
（YM－30, 40のみM2用）
（YM－65, 90, 115のみM2.6用）

構成内容

照番	名称	個数	材質	色／表面処理
1	カバー	1	A1050P t1.0	ヘアラインシルバーアルマイト
2	シャーシ	1	A1100P t1.0	カラーアルミブラック
3	ゴム足	4	天然ゴム	ブラック

●カバー・シャーシ片面保護シート付です。目立ちにくいのでご注意下さい。

機種内容

型番	W	H	D	a	ゴム足	自重（g）	標準価格
YM－ 30	30	18	25	2	B－P40	12	390
YM－ 40	40	22	30	2	B－P40	18	420
YM－ 50	50	30	45	3	B－P41	36	450
YM－ 65	65	20	50	2.6	B－P41	40	460
YM－ 80	80	30	50	3	B－P41	53	500
YM－ 90	90	20	60	2.6	B－P41	55	520
YM－100	100	30	70	3	B－P41	80	590
YM－115	115	20	80	2.6	B－P41	80	630
YM－130	130	30	90	3	B－P41	115	710
YM－150	150	40	100	3	B－P41	155	890

YM型薄型ケース

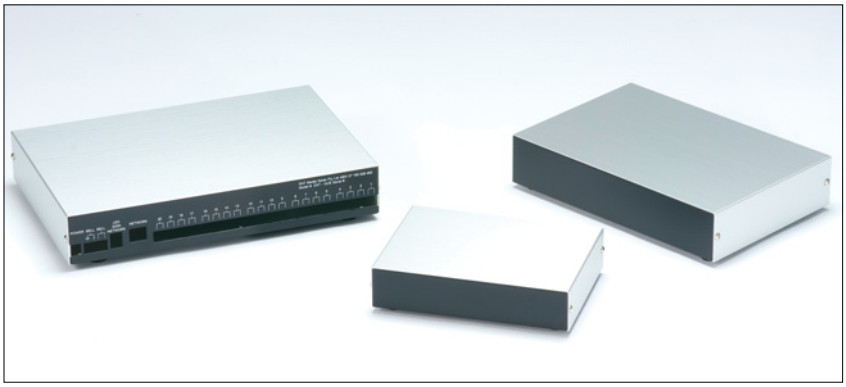

YM外観寸法図

●製品のCADデータはホームページよりダウンロード可能です。

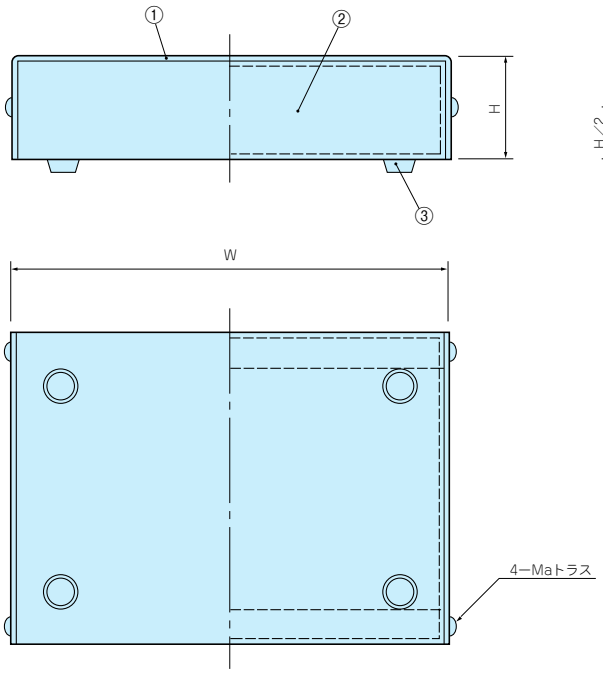

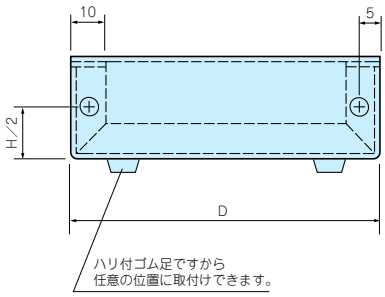

付属ビス：M3×5トラスニッケル×4
M3用平ワッシャーニッケル×4

構 成 内 容

照 番	名　称	個 数	材　質	色／表面処理
1	カバー	1	A1050P t1.0	ヘアラインシルバーアルマイト
2	シャーシ	1	A1100P t1.0	カラーアルミブラック
3	ゴム足	4	天然ゴム	ブラック

●カバー・シャーシ片面保護シート付です。目立ちにくいのでご注意下さい。

機 種 内 容

型　番	W	H	D	a	ゴム足	自重（g）	標準価格
YM−180	180	40	130	3	B−P42	230	1,160
YM−200	200	40	150	3	B−P42	280	1,300
YM−250	250	50	170	3	B−P42	395	1,700
YM−300	300	50	200	3	B−P43	525	2,170
YM−350	350	55	230	3	B−P43	680	2,820
YM−400	400	55	250	3	B−P43	815	3,340