スイッチング AC アダプター
AD-D50P300 [5V3A]

XIAMEN UME ELECTRONICS CO., LTD.

主な仕様 [M-08311]
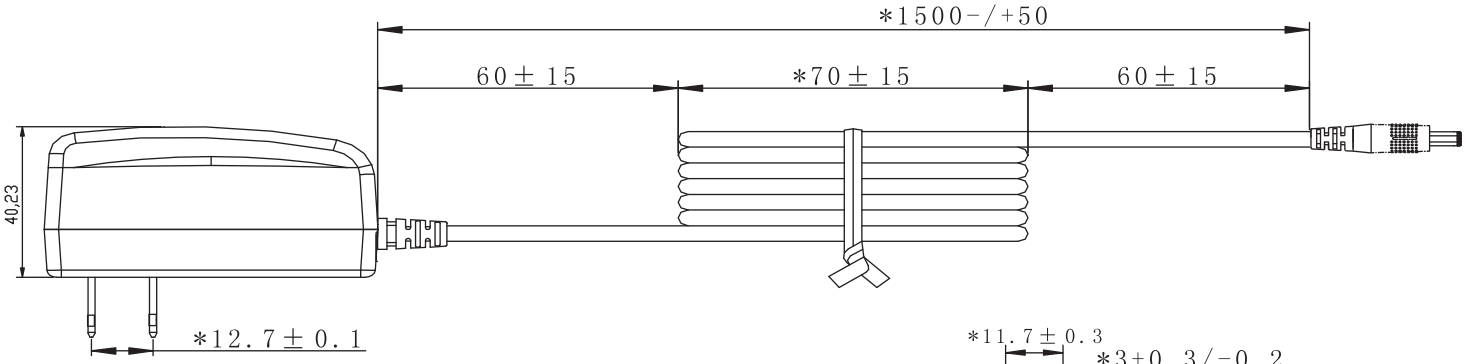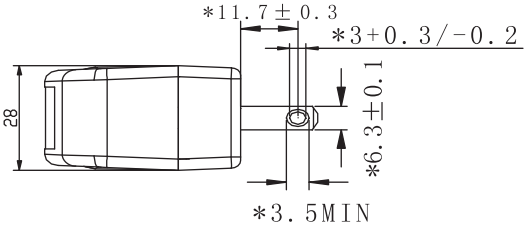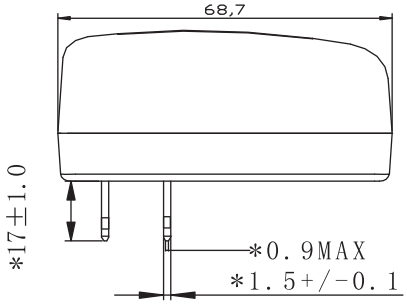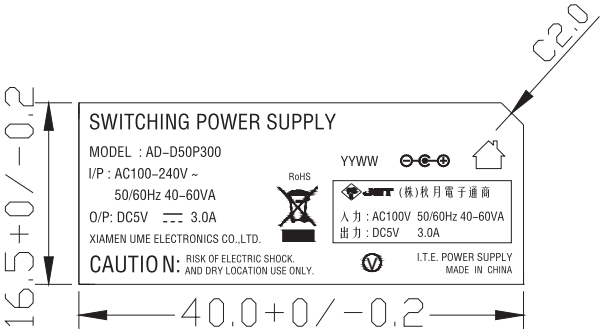
■型式 :AD-D50P300
■定格入力電圧 :100 ～ 240Vac
■入力電圧範囲 :90 ～ 264Vac
■定格入力周波数 :50/60Hz
■入力周波数範囲 :47 ～ 63Hz
■定格入力電流 :0.5A
■入力電力 :0.3W(無負荷時)
■定格出力電圧 :+5.0V
■出力電圧範囲 :4.75 ～ 5.25V
■最小負荷電流 :0A
■定格出力電流 :3.0A
■出力プラグ :2.1Φx5.5x9.5(mm)
■寸法 :68.7x28x40.23(mm) 突起含まず