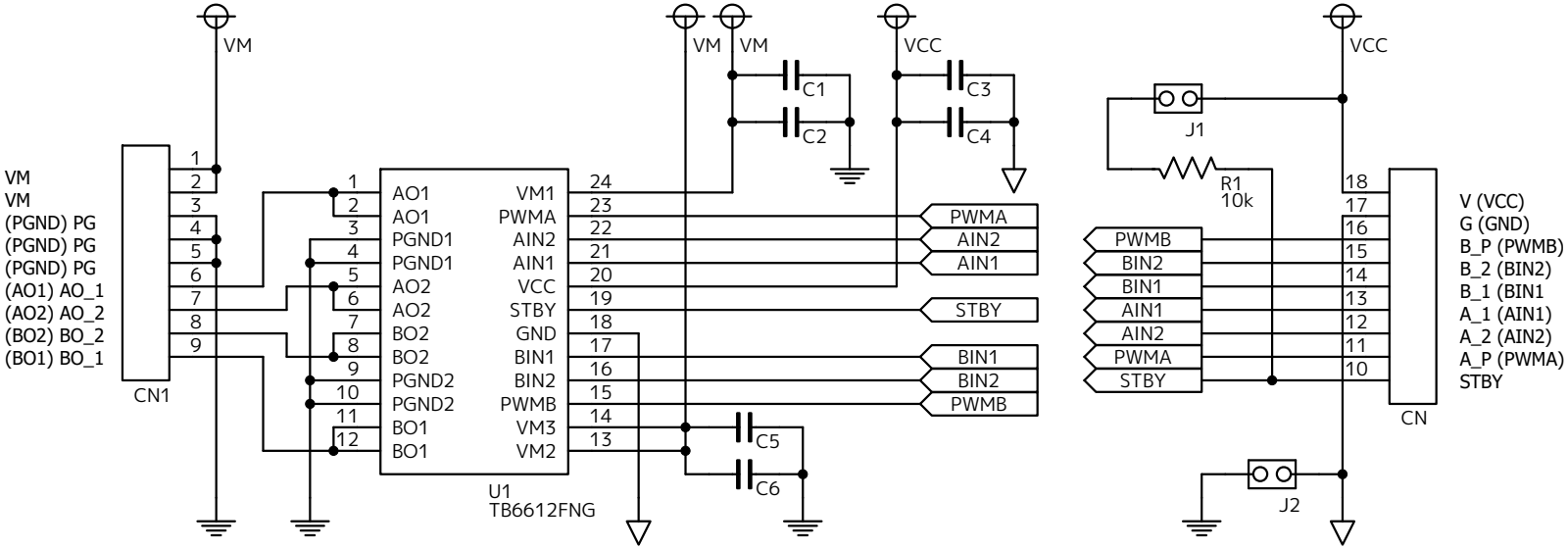

VM = 2.5V~13.5V
VCC = 2.7V~5.5V
※その他仕様の詳細はTB6612のデータシートをご覧ください。

U1: TB6612FNG
R1: RK73B1ETTP103J
C1: GRM188R6YA106MA73
C2: GRM155R71H104KE
C3: GRM188R6YA106MA73
C4: GRM155R71H104KE
C5: GRM188R6YA106MA73
C6: GRM155R71H104KE

※部品は、予告なしに相当品または互換品に変更となる場合がございます。

J1: STBYピンのプルアップ
J1を接続(ショート)することで常にアクティブ状態(非スタンバイ)とすることができます。
なお、STBYピンはIC内部で200kΩプルダウンされています。

J2: ロジックGNDとパワーGNDの接続 (J2は、基板裏面にあります)
本ボード外部でGNDとPGNDを接続する場合はJ2は未接続(オープン)で使用します。
GNDとPGNDをボード上で接続して一本化したい場合はJ2を接続(ショート)します。

ピン配置とピン間隔

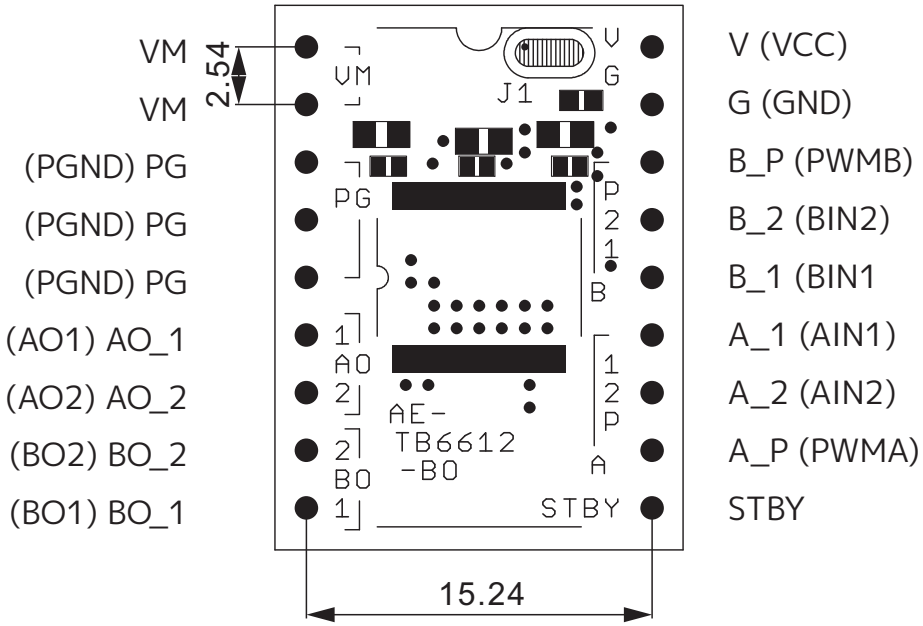

（mm）

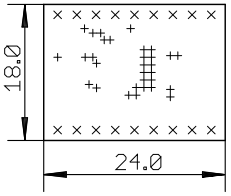

Sym	T#	mm	Qty	TH/NTH
+	1	0.30	31	TH
×	2	1.00	18	TH

AE-TB6612-B0

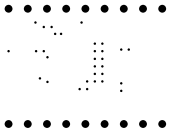

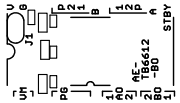

AE-TB6612-B0
TOP-SILK

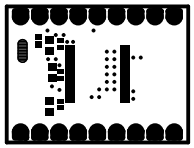

AE-TB6612-B0
TOP-SOLDERMASK

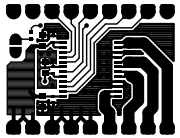

AE-TB6612-B0
TOP

AE-TB6612-BO
BOTTOM

AE-TB6612-B0
BOTTOM-SOLDERMASK

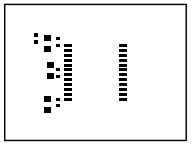

AE-TB6612-B0
TOP-METALMASK