ALPSALPINE

10型貫通軸タイプ EC10Eシリーズ

| 外形図 | 取付穴寸法図 | 出力波形 | しゅう動雑音 | 梱包仕様 | はんだ付条件 |

製品番号

EC10E1220501

NET SHOP | 3D CAD | RoHS | 参考図希望 | お問い合わせ | 印刷

クリックトルク		5±3mN·m
取付高		9mm
クリック数		24
パルス数		12
操作方向		Horizontal
使用温度範囲		-5℃ ～ +45℃
電気的性能	定格	1mA 5V DC
	出力信号	A、Bの2相出力
	絶縁抵抗	50MΩ min. 50V DC
	耐電圧	50V AC for 1 minute
耐久性能	動作寿命	100,000 cycles
最小発注単位(pcs.)	国内	3,200
	輸出	3,200

外形図

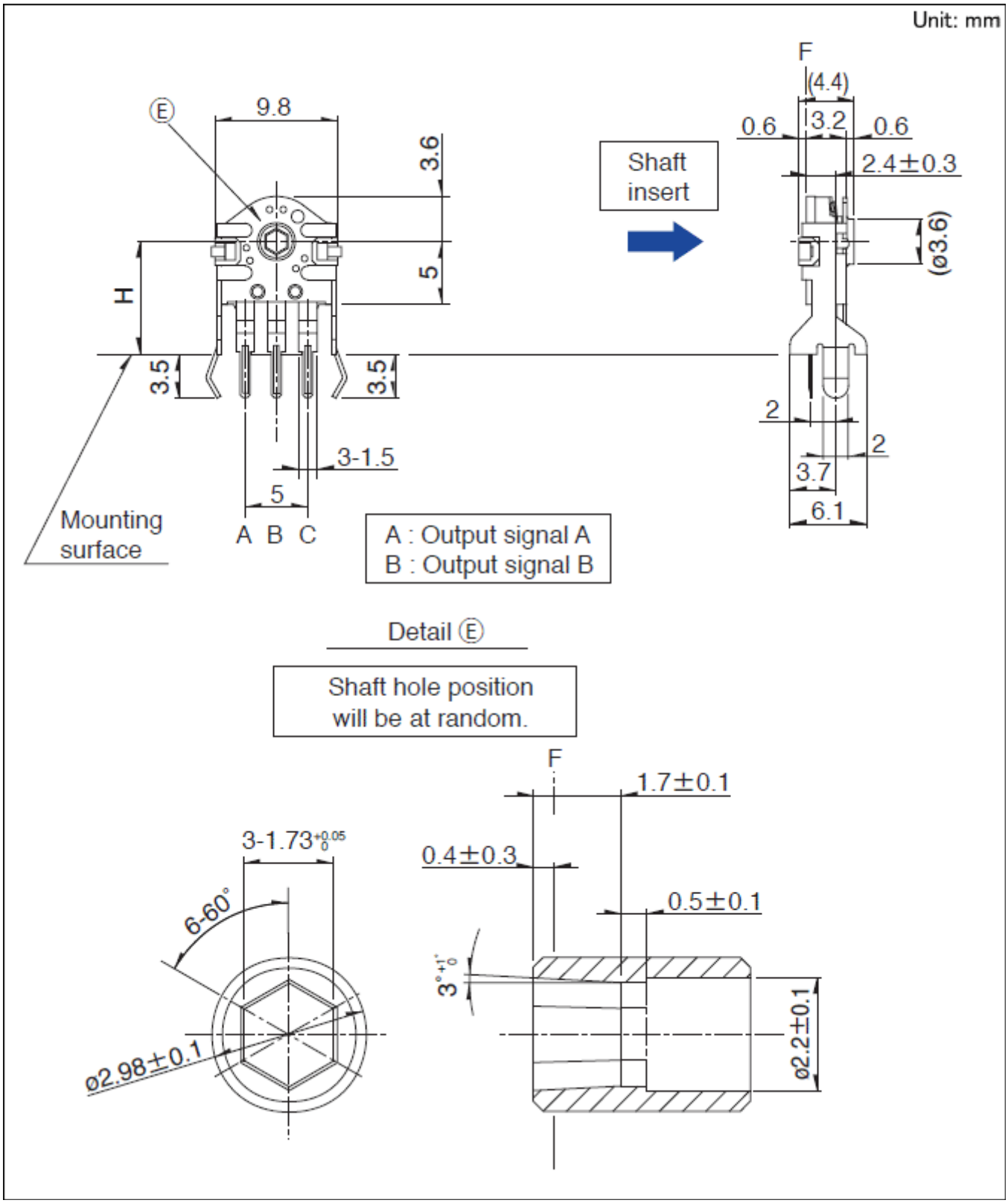

取付高 H = 9mm

取付穴寸法図

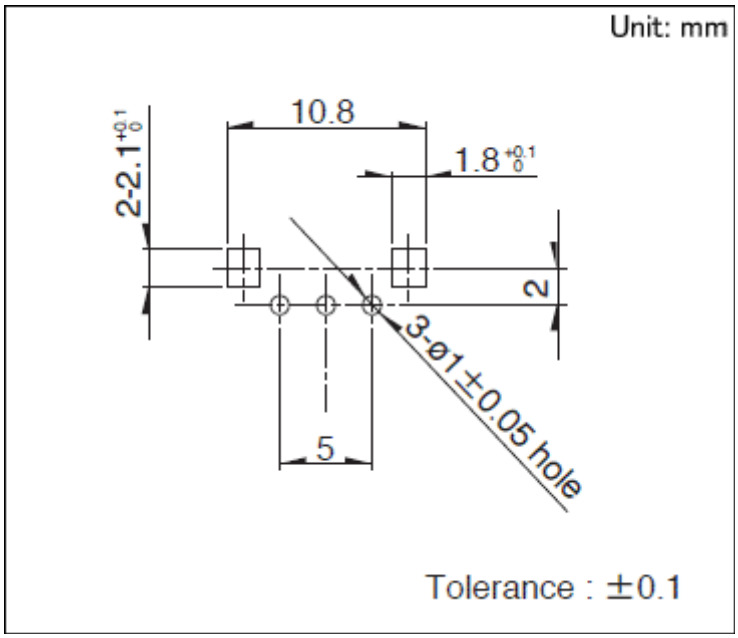

挿入側より見る

出力波形

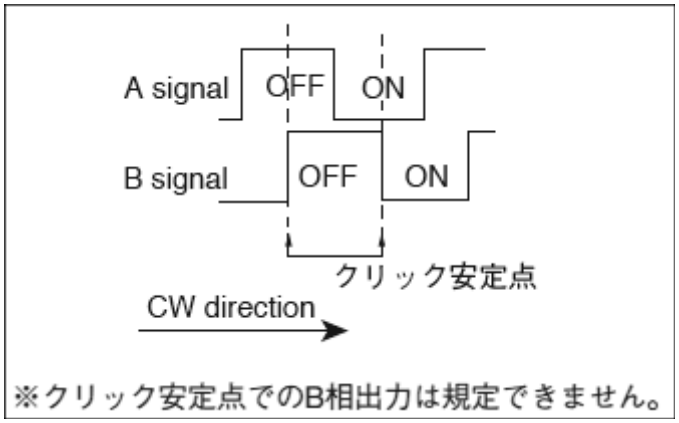

しゅう動雑音

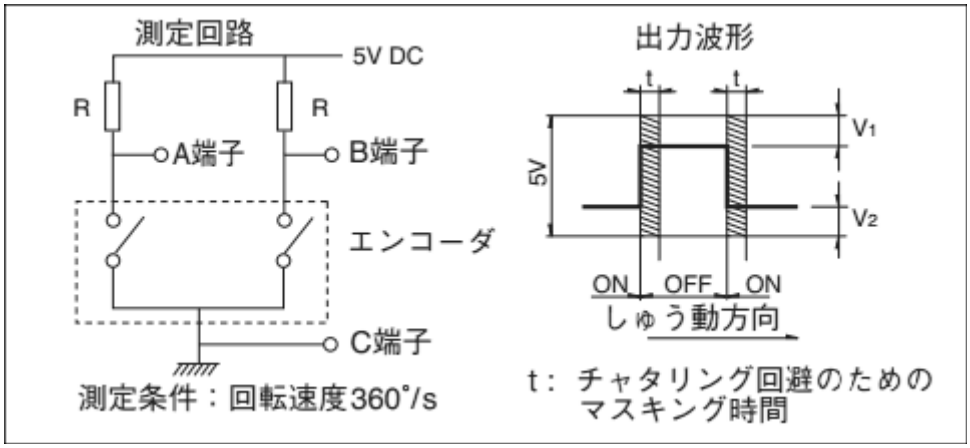

V1=V2=2.5V max.
R＝10kΩにて　チャタリング: 5ms max. ,バウンス: 5ms max.

梱包仕様

バルク

梱包数(pcs.)	1箱/国内	3,200
	1箱/輸梱	3,200
輸出梱包箱寸法(mm)		374×254×166

はんだ付条件

ディップ方式の参考例

プリヒート	はんだ付け表面温度	100℃ max.
	加熱時間	1 min. max.
ディップはんだ	はんだ温度	260±5℃
	はんだ時間	3±1s
はんだ付回数		2 time max.

手はんだ方式の参考例

こて先温度	350℃ max.
はんだ時間	3s max.
はんだ付回数	1 time

当シリーズ共通の注記

1. 当サイトの製品情報は概略仕様です。ご使用にあたっては正式納入仕様書の取交わしをお願いします。
2. ご注文は最小発注単位のN(整数)倍でいただけますようご協力をお願いいたします。
3. 当シリーズは、車載用としてもご使用になれます。
   使用温度範囲を通常より広くしておりますが、ご使用にあたっては、正式納入仕様書の取交わしをお願いいたします。

お問い合わせについて

メールでのお問い合わせはこちら