⚠お願い　製品によっては、守らないと発煙、発火等にいたる可能性のある定格や⚠注意（保管・使用環境、定格上の注意、実装上の注意、取扱上の注意）を当PDFカタログに記載しておりますので必ずご覧ください。なお、当PDFカタログには、代表的な仕様のみを記載しておりますので、ご注文にあたっては詳細な仕様が記載されている納入仕様書の内容をご確認いただくか承認図の取交しをお願いします。

AV機器用セラフィル®（フィルタ/トラップ/ディスクリミネータ）

muRata

セラフィル® 10.7MHz 標準リードタイプ

SFELF10M7シリーズは圧電セラミック基板のエネルギー閉じ込め厚み振動モードを利用したモノリシック形のセラミックフィルタです。

■特長

1. 小型で機械的強度にすぐれています。
2. 低損失、高選択度で波形対称性が良好です。
3. 広帯域から狭帯域まで用途に応じて各種の帯域幅のものをシリーズでそろえています。
4. バラツキが少なく特性が安定しています。
5. 中心周波数の温度変化は-20～+80℃の範囲で実力が±30ppm/℃以下と安定しています。
6. 信頼性が高く安心して使用できます。

SFELF10M7HA00-B0

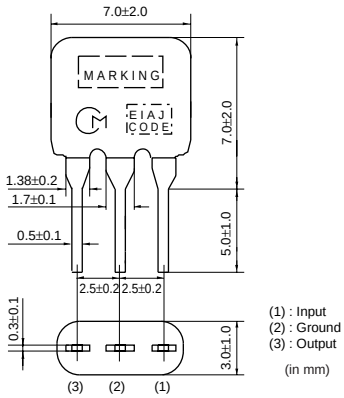

SFELF10M7GA00-B0

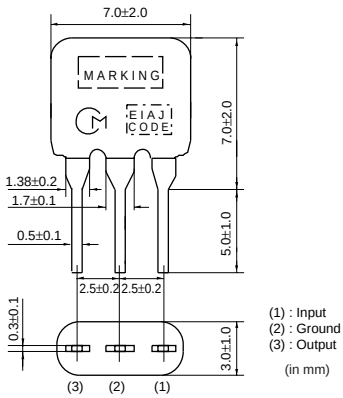

SFELF10M7FA00-B0

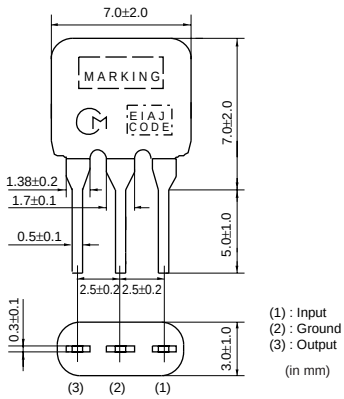

品番	中心周波数(fo) (MHz)	3dB帯域幅 (kHz)	減衰帯域幅 (kHz)	挿入損失 (dB)	スプリアス減衰量 (dB)	入出力インピーダンス (Ω)
SFELF10M7HA00-B0	10.700 ±30kHz	180 ±40kHz	520 以下	7.0 以下	40 以上	330
SFELF10M7GA00-B0	10.700 ±30kHz	230 ±50kHz	570 以下	4.0 ±2.0dB	40 以上	330
SFELF10M7FA00-B0	10.700 ±30kHz	280 ±50kHz	650 以下	4.0 ±2.0dB	30 以上	330

減衰帯域幅規定範囲：[20dB内]　　スプリアス減衰量規定範囲：[9MHz～12MHz内]
挿入損失規定範囲：最小損失点にて
中心周波数(fo)は3dB帯域幅の中心を示します。
安全設計のためセラフィル®の出力はD.C.カットコンデンサを介してIFアンプに接続し、接続セラフィル®のアース出力間にD.C.印加することはさけてください。
発注にあたっては包装情報に記載の最小受注単位数の整数倍でお願いいたします。

⚠お願い 製品によっては、守らないと発煙、発火等にいたる可能性のある定格や⚠注意（保管・使用環境、定格上の注意、実装上の注意、取扱上の注意）を当PDFカタログに記載しておりますので必ずご覧ください。なお、当PDFカタログには、代表的な仕様のみを記載しておりますので、ご注文にあたっては詳細な仕様が記載されている納入仕様書の内容をご確認いただくか承認図の取交しをお願いします。

■標準中心周波数ランクコード

CODE	30kHz Step	25kHz Step	Color Code
D	10.64MHz±30kHz	10.650MHz±25kHz	Black
B	10.67MHz±30kHz	10.675MHz±25kHz	Blue
A	10.70MHz±30kHz	10.700MHz±25kHz	Red
C	10.73MHz±30kHz	10.725MHz±25kHz	Orange
E	10.76MHz±30kHz	10.750MHz±25kHz	White
Z	Combination A, B, C, D, E		
M	Combination A, B, C		

■測定回路

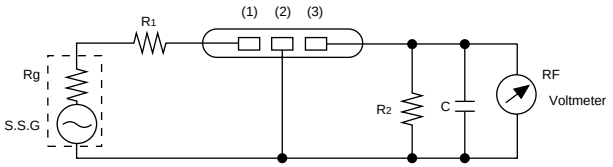

Rg + R_1 = R_2 = Input and Output Impedance
C = 10pF (Including stray capacitance and input capacitance of RF voltmeter.)

(1) : Input
(2) : Ground
(3) : Output

■周波数特性

SFELF10M7HA00-B0

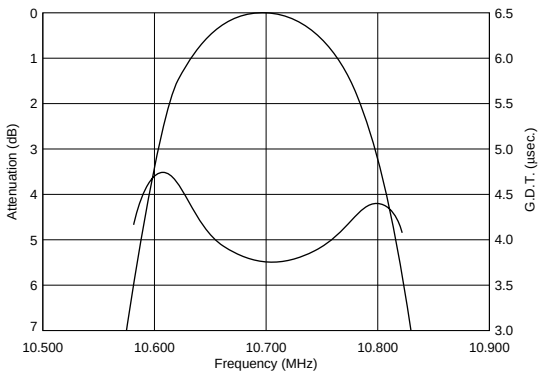

SFELF10M7GA00-B0

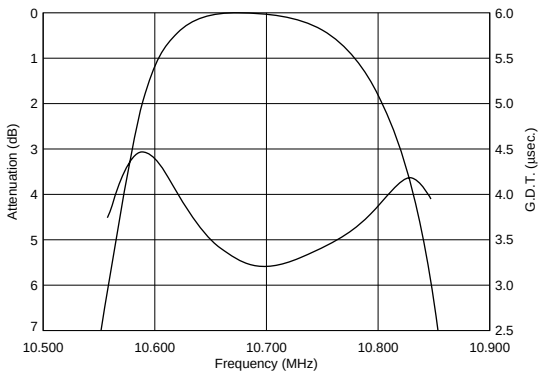

SFELF10M7FA00-B0

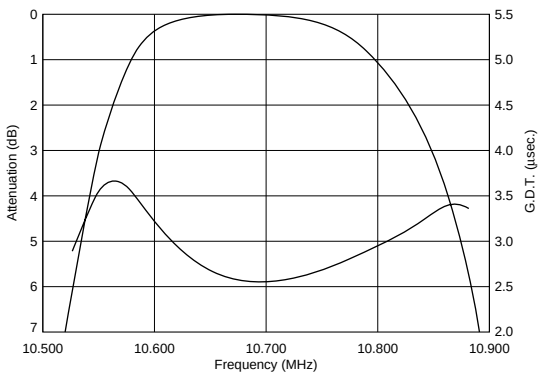

⚠お願い　製品によっては、守らないと発煙、発火等にいたる可能性のある定格や⚠注意（保管・使用環境、定格上の注意、実装上の注意、取扱上の注意）を当PDFカタログに記載しておりますので必ずご覧ください。なお、当PDFカタログには、代表的な仕様のみを記載しておりますので、ご注文にあたっては詳細な仕様が記載されている納入仕様書の内容をご確認いただくか承認図の取交しをお願いします。

■周波数特性（スプリアス）

SFELF10M7HA00-B0

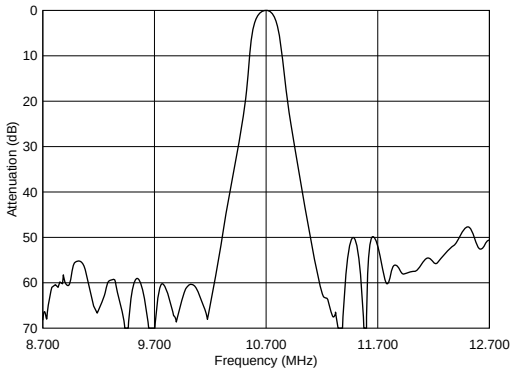

SFELF10M7GA00-B0

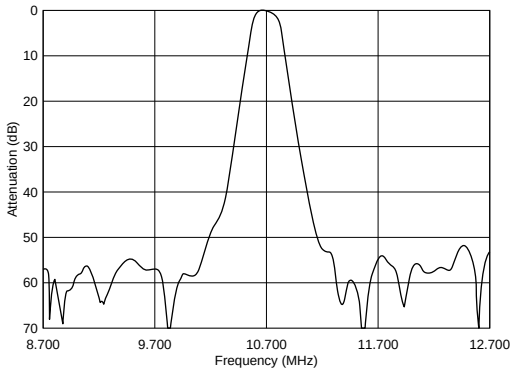
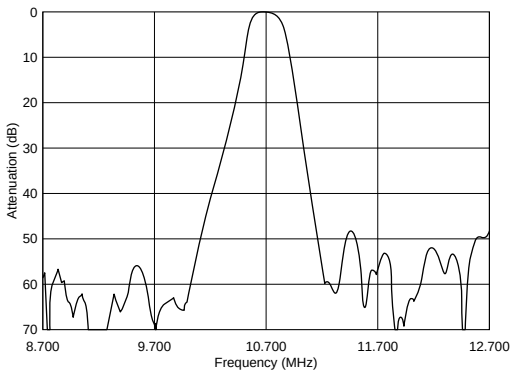
SFELF10M7FA00-B0